Bitspower

BP-DIO240-TBBK 示範組裝說明書

主件說明

- Ⓐ 冷排 1個
- Ⓑ 風扇 2個
- Ⓒ 金屬支架 1個
- Ⓓ 水箱管夾 2個
- Ⓔ 馬達系統 1組
- Ⓕ 水箱 1組
- Ⓖ CPU冷頭 1組
- Ⓗ BP-HFI 水流計 1個
- Ⓘ 隨附接頭 (詳細內容見後敘) 1套
- Ⓙ 其它配件 (詳細內容見後敘) 1套

I. 隨附接頭內容

- ① BP-TBEML 6個
- ② BP-TB90R 1個
- ③ BP-TBE90DML 2個
- ④ BP-TBWP-C06 ..... 2個

J. 其它配件內容

- ⑤ 電源啟動24PIN 1個
- ⑥ CPU背板組 1組
- ⑦ 六角板手 2支
- ⑧ BPTA-HUB-RGB 1個
- ⑨ 大4PIN供電線材 1個
- ⑩ BP-WTT-70ML 1個
- ⑪ 壓克力管 5支

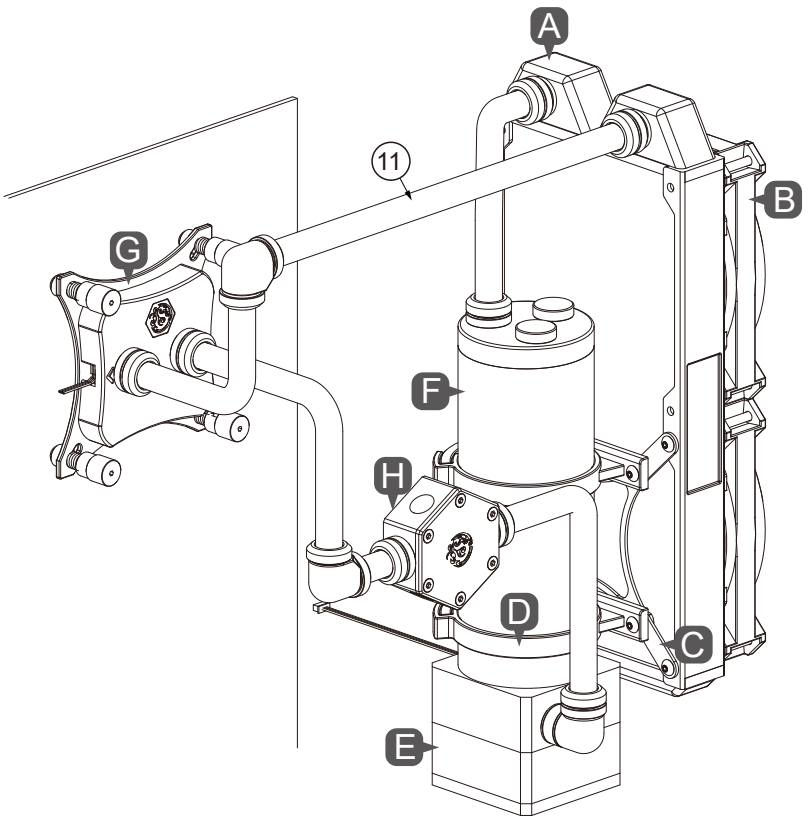

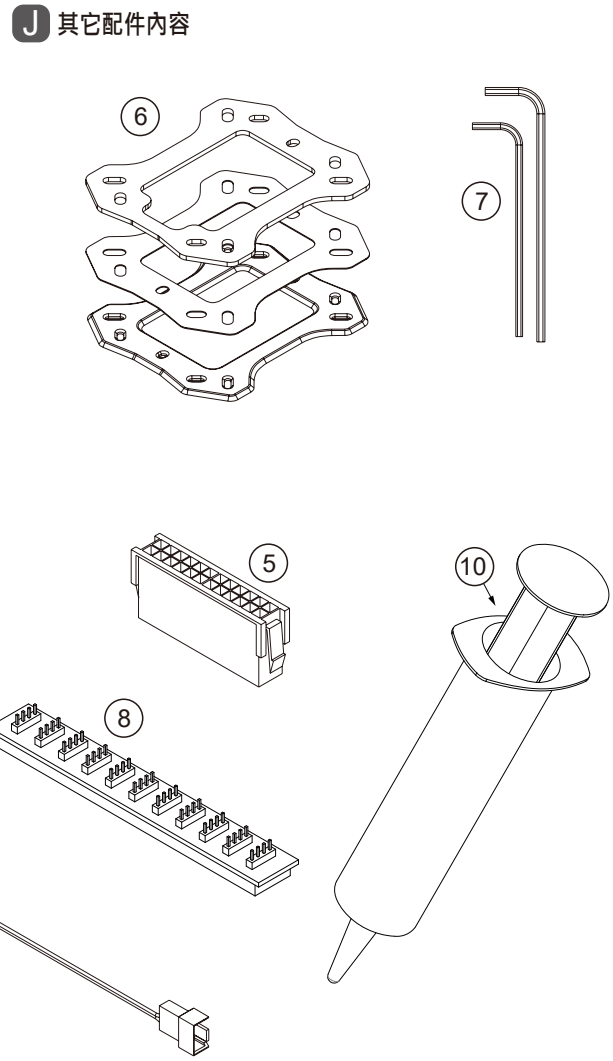



本公司保留對產品的設計更改以及解釋的權力，如有更動恕不另行通知，
產品顏色與配件以實物為準。

1 組裝水箱系統

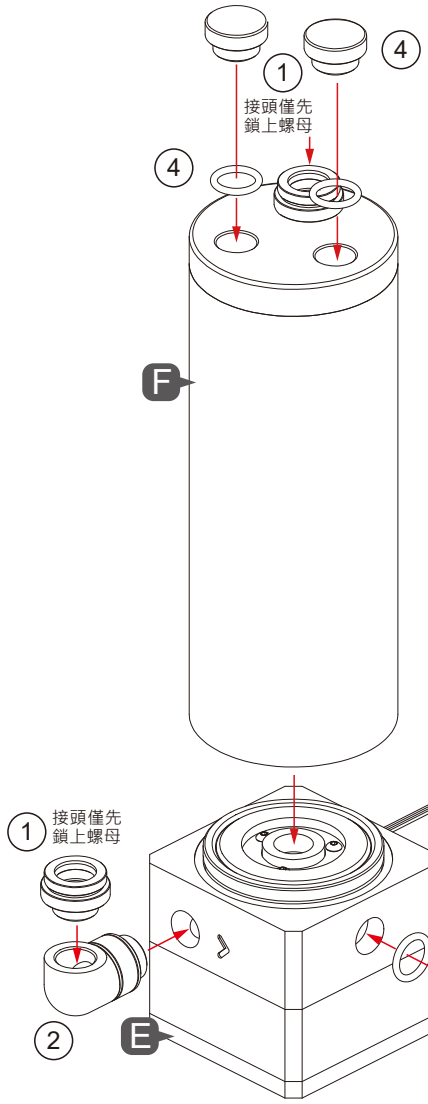

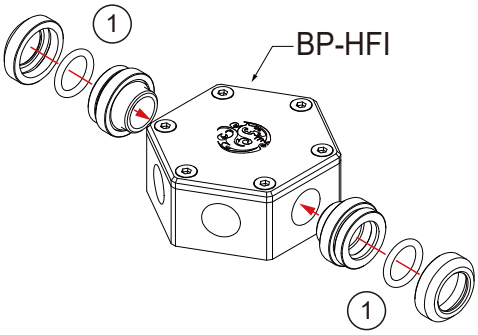

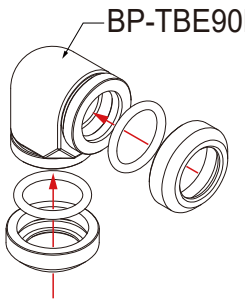

水箱底座與水泵不可拆解，一經拆解恕不保固。

您可使用大4PIN供電線由電源供應器直接驅動。

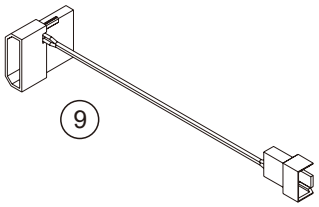

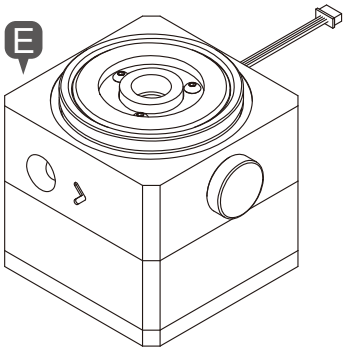

S1水泵規格
額定電壓：12V DC
功　　耗：17W
最大流量：960L/h
最高系統溫度：60℃
PWM：無
使用壽命：50,000小時
保　　固：2 年

2 冷排/支架組裝（自由創作）

組裝完成樣式

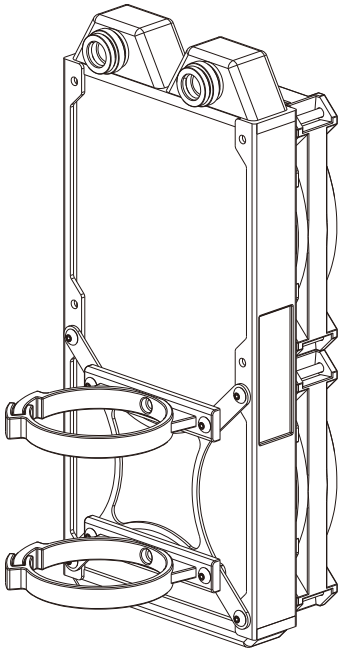

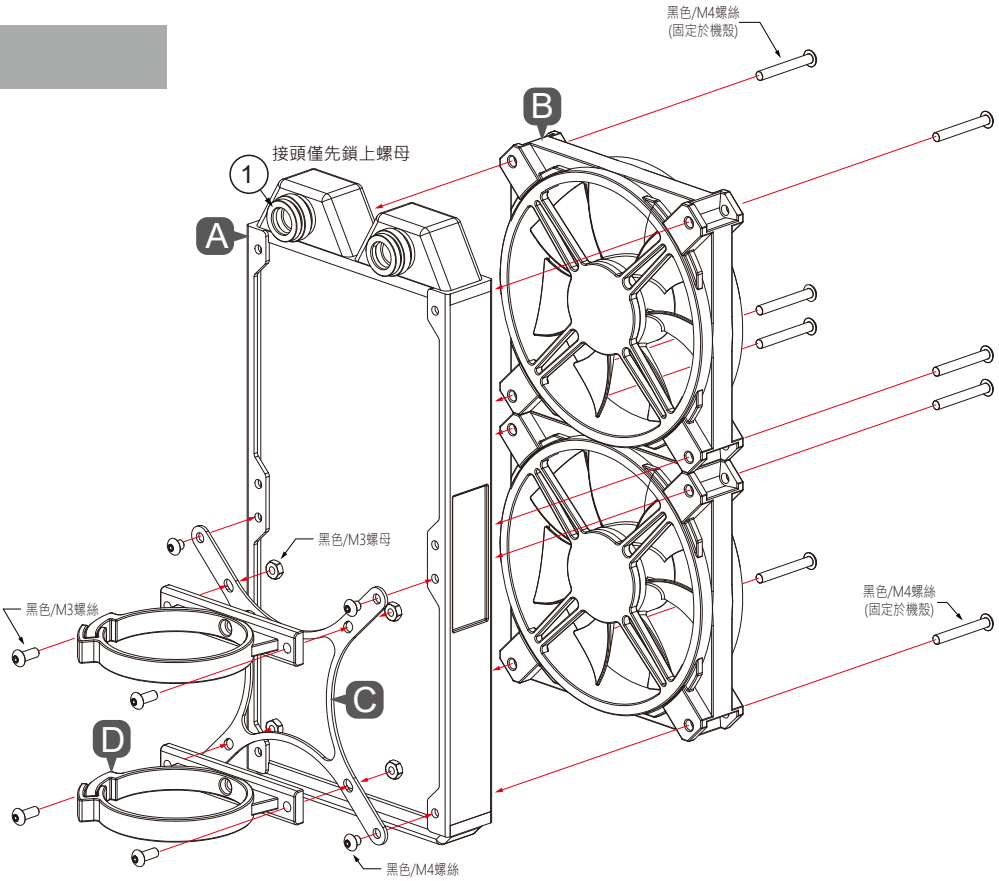

3 安裝CPU

適用Intel各腳位CPU

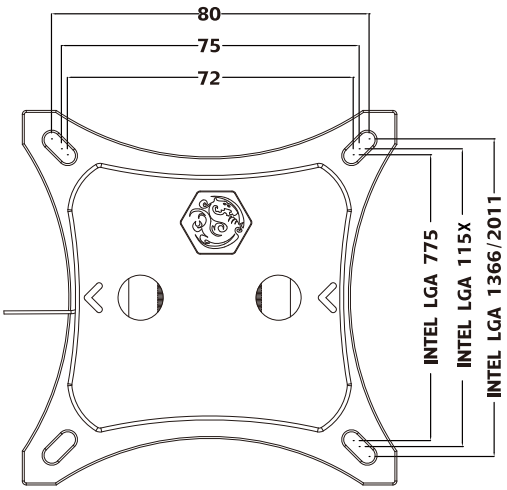

INTEL LGA 775
INTEL LGA 115X
INTEL LGA 1366
INTEL LGA 2011

▼ CPU水冷頭 INTEL 2011 安裝說明

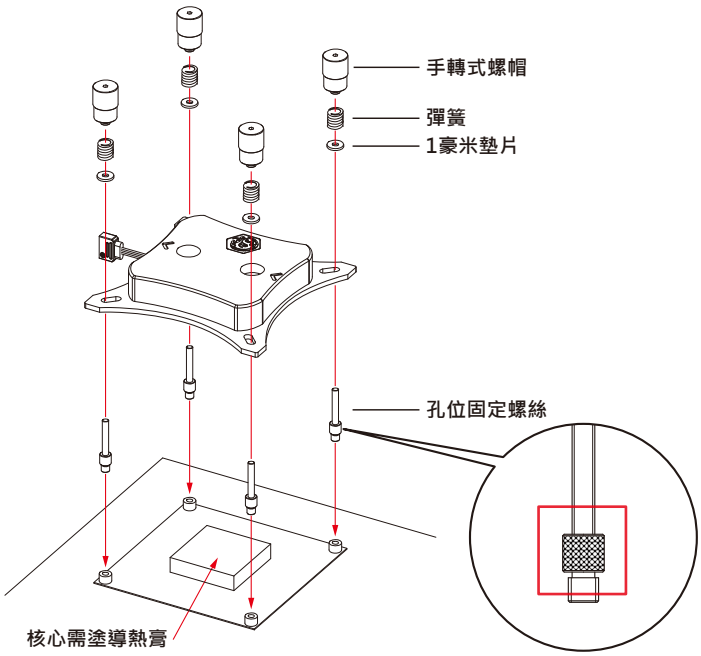

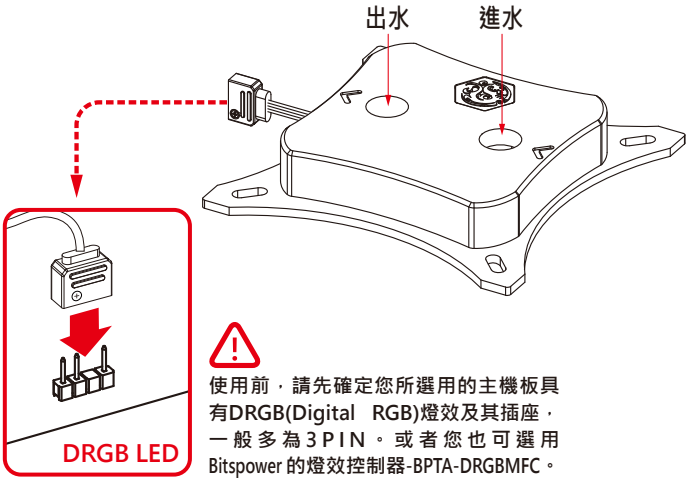

使用前，請先確定您所選用的主機板具有DRGB(Digital RGB)燈效及其插座，一般多為3PIN。或者您也可選用Bitspower的燈效控制器-BPTA-DRGBMFC。

▼ CPU水冷頭 INTEL 775/115x 安裝說明

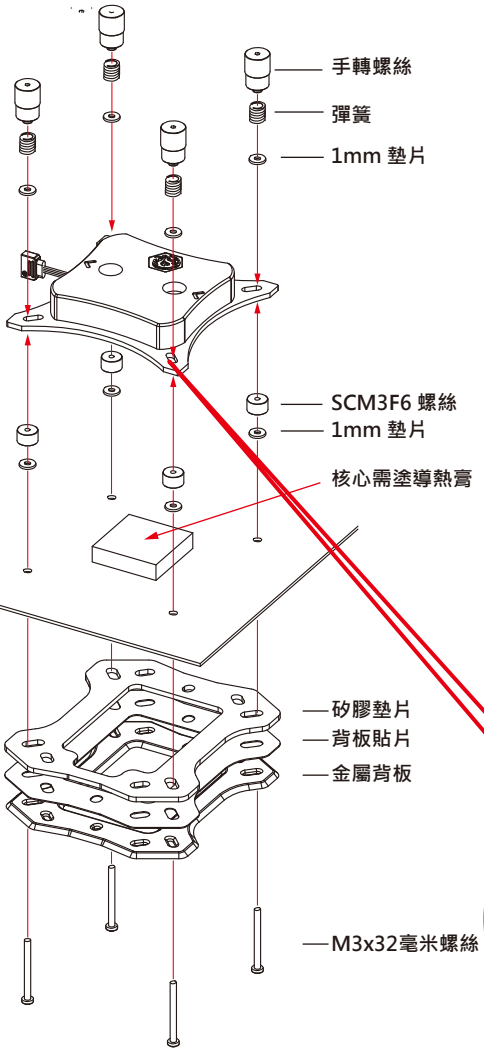

手轉螺絲不能鎖太緊，彈簧略有壓迫且保有間隙如下圖。手轉螺絲不能旋轉到底，當鎖太緊時，SCM3F6螺絲會被帶動，並會被帶離主板，反而導致冷頭與CPU貼合效果不好。



4 燈效線材整合

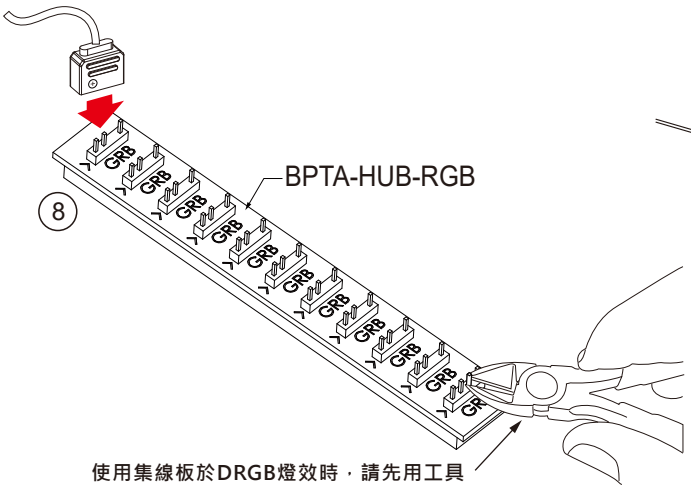

使用集線板於DRGB燈效時，請先用工具將多餘PIN針剪除（依圖面指示）。
註：本集線板僅供集中、整理線材用，並無燈效控制功用。

5 水冷系統整合示範

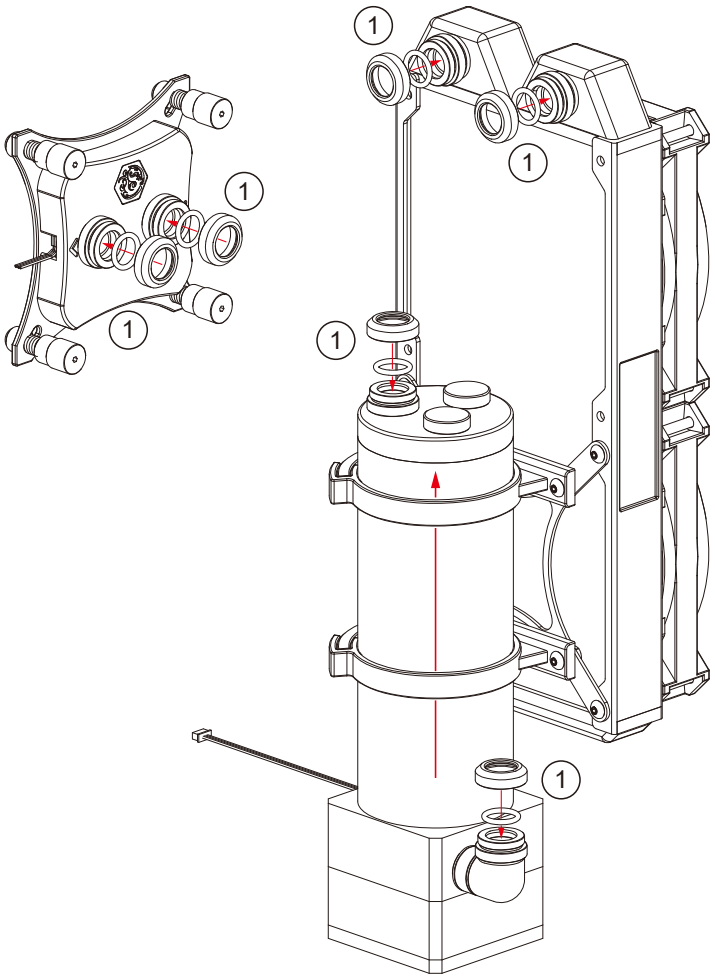

最佳水路循環示範

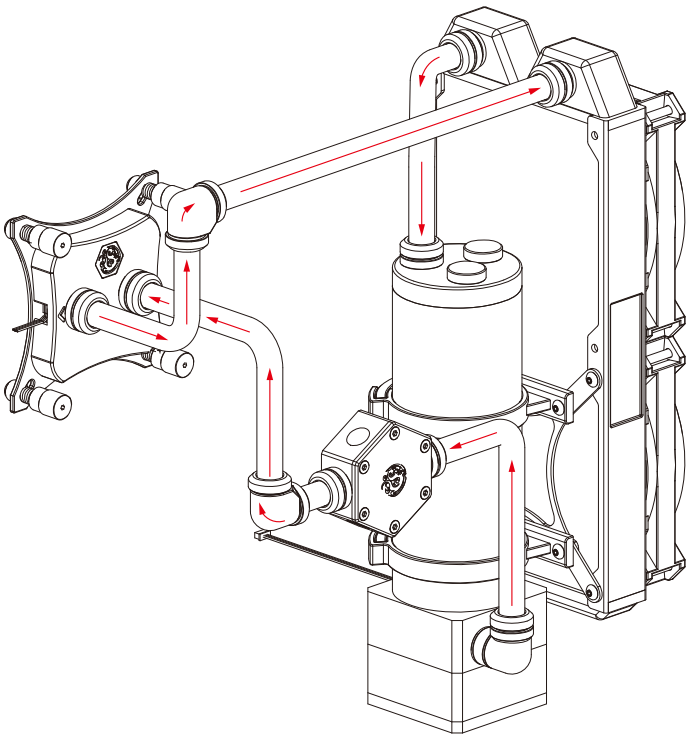

! 水路安裝注意事項

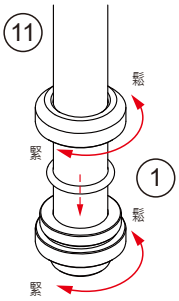

硬管安裝順序：

1.先將螺母順時針方向擰進G1/4"牙孔。

2.將硬管先穿過螺帽再穿過O圈，再將硬管推進螺母內必須到底。

3.最後將螺帽順時針方向扭緊即可。

6 彎管注意事項（不含在內）

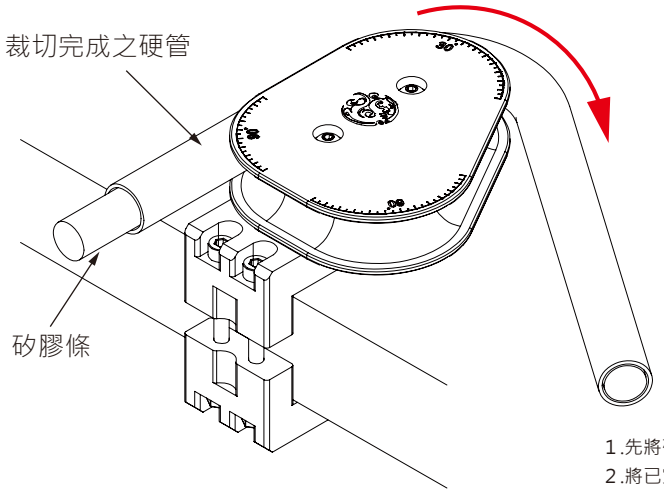

1.先將矽膠條（另外採買）穿至硬管內。

2.將已穿矽膠條之硬管需做折彎造型之範圍進行均勻加熱（建議使用熱風槍）。

3.加熱過程請配合轉動硬管達到均勻加熱。

4.待硬管加熱至可輕易折彎之程度即可移至彎管器上進行折彎動作。

5.建議可選擇使用Bitspower 彎管治具組（P-PTR12/BP-PTR14/BP-PTR16）協助完成。

註：此一使用步驟可依個人習慣作調整。

7 注水

選擇喜好的水冷濃縮液顏色，以純淨水調合，由”填水孔”注入至水箱九分滿，接著利用”24PIN跳線開關”啟動電源，讓水路中的空氣集中至水箱排出，再依水量繼續添加至水箱九分滿左右即可。
（24PIN跳線開關用途：需無經主板開啟ATX電源時， 使電源直接開啟供電。）

注意：Bitspower 建議消費者使用蒸餾水、純淨水，加入Bitspower的染劑作為水冷液使用；如客戶自行選購的水冷液導致電鍍層剝落、水道堵塞、水泵轉動不正常、水箱管破裂或密封圈變型以致漏水等及其它不可抗力之問題時，消費者自行承擔相關產品責任。
未注水前，請勿啟動水泵電源。

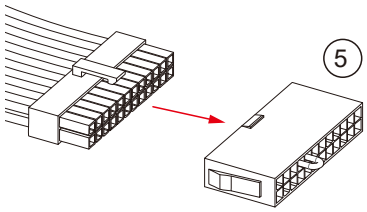

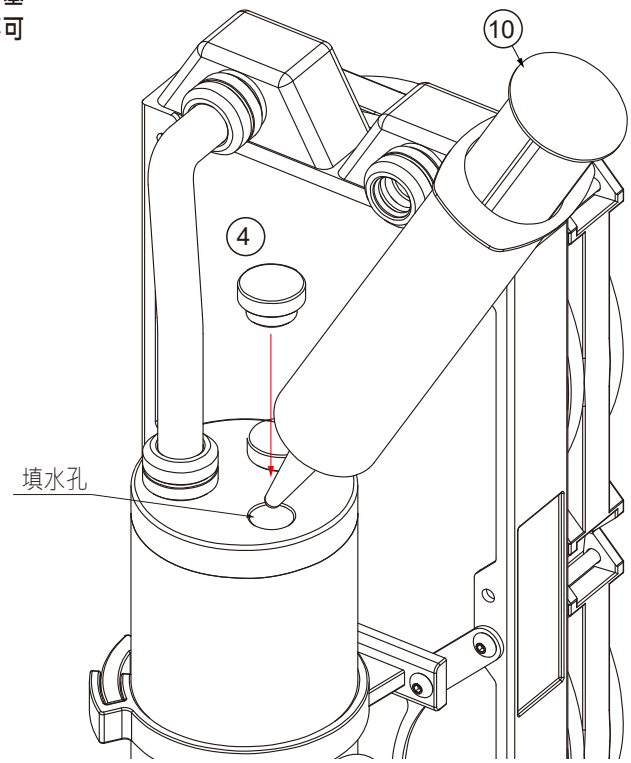

-------產品保修規範------

質保期時效，送修的產品凡有以下狀況，不在保修範圍內。

【CPU水冷頭】

1.冷頭自體螺絲，有拆裝痕跡，整套產品失保。

2.頂部的進出口，因為外力使用不當導致開裂。

【冷排】

1.因為外力使用不當導致冷排水道破裂漏水。

2.進出水孔因為外力使用不當導致開裂。

【接頭】

1.有器械夾持導致的損傷痕跡。

【水泵】

1.無水通電導致水泵燒毀。

2.底部pcb進水燒毀。

3.水箱底座與水泵不可拆解，一經拆解即不保固。

【風扇】

1.進水燒毀。

Bitspower

BP-DIO240-TBBK Installation Guide

Accessories

- A Radiator.....1 PCS
- B Fan .....2 PCS
- C Radiator mounting bracket.1 PCS
- D Water tank mounting bracket.2 PCS
- E Pump .....1 SET
- F Water tank system ....1 SET
- G CPU water block .....1 PCS
- H Water flow meter .....1 PCS
- I Complimentary fittings (See following details)..1 SET
- J Other accessories (See following details)..1 SET

I. Complimentary Fittings

- ① BP-TBEML .....6 PCS
- ② BP-TB90R .....1 PCS
- ③ BP-TBE90DML .....2 PCS
- ④ BP-TBWP-C06.....2 PCS

J. Other Accessories

- ⑤ Power switch connector...1 PCS
- ⑥ CPU backplane set.....1 PCS
- ⑦ Hex wrench (2.5/2.0MM)...2 PCS
- ⑧ BPTA-HUB-RGB .....1 PCS
- ⑨ RGB 4PIN extension wire ..1 PCS
- ⑩ BP-WTT-70ML.....1 PCS
- ⑪ Acrylic hard tube .....5 PCS

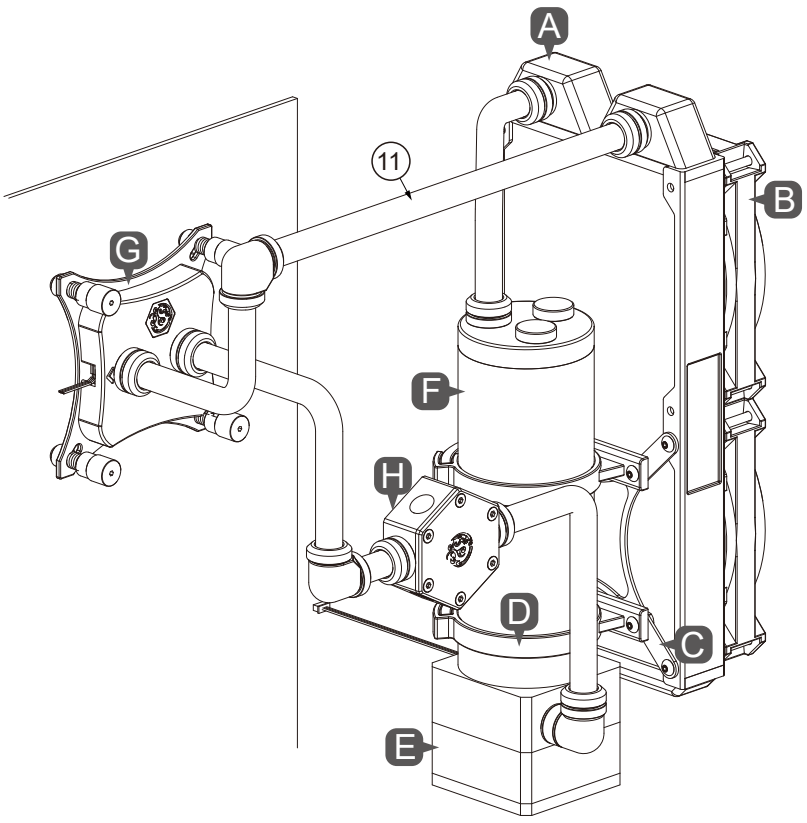

J Other accessories

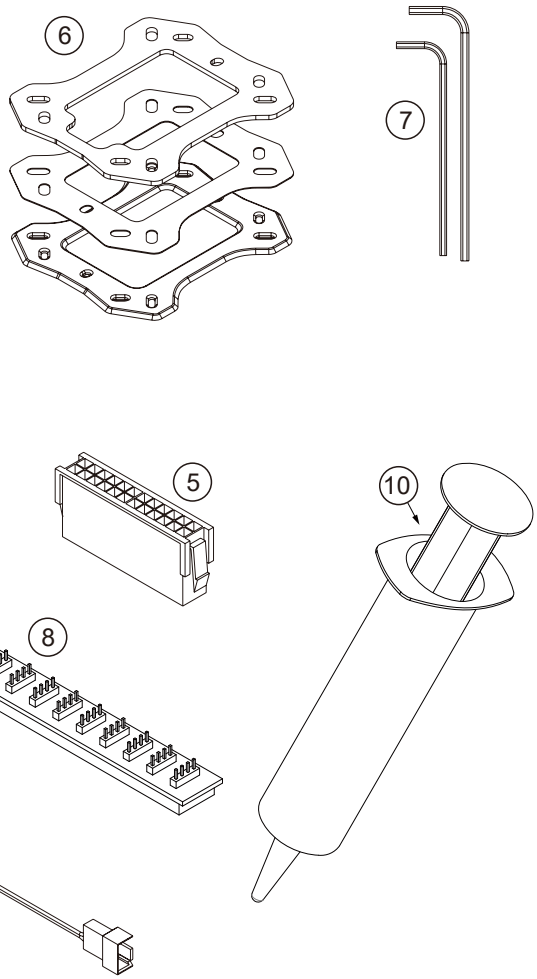

I Complimentary fittings

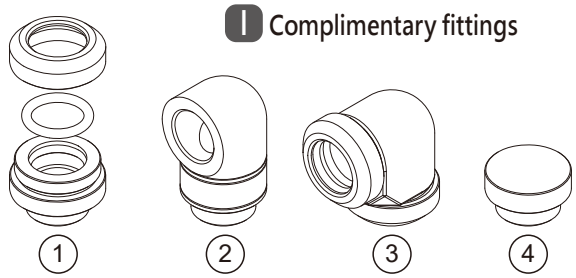

Bitspower reserves the right to change the product design and interpretations. These are subject to change without notice. Product colors and accessories are based on the actual product.

1 Install the water tank flap

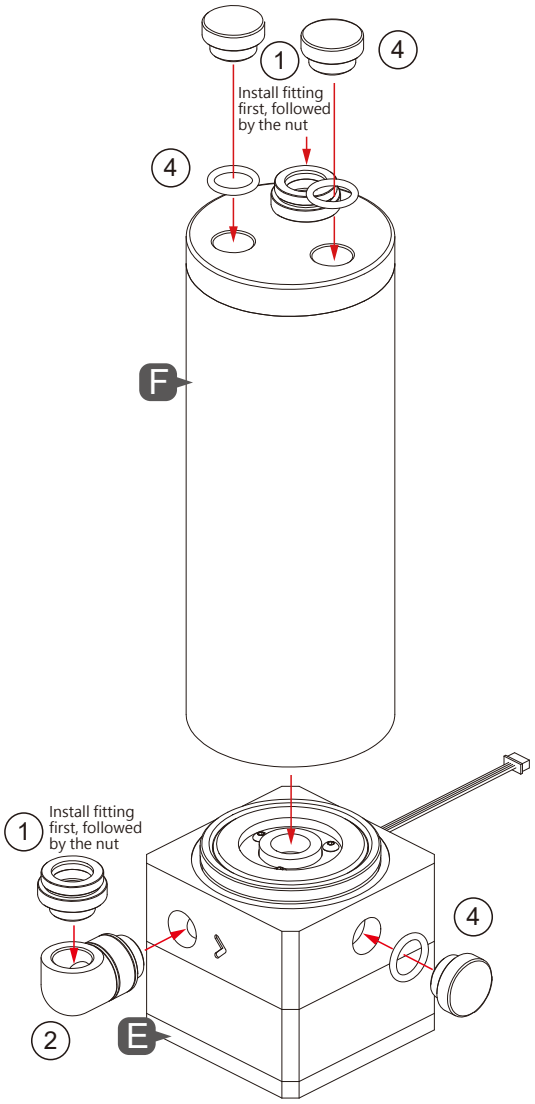

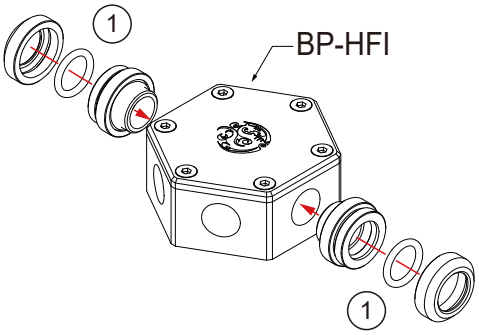

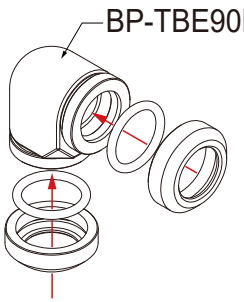

The water tank base and water pump should not be disassembled. Disassembly will void the warranty.

Pump may be directly powered from the power supply using a large 4PIN power cord.

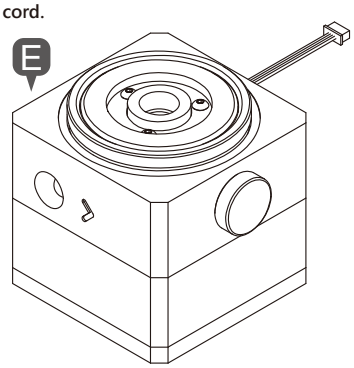

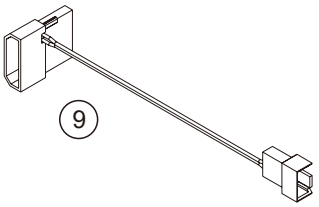

S1 Pump Spec.
Rated voltage：12V DC
Power consumption：17W
Maximum flow：960L/h
Maximum system temperature：60℃
PWM：NO
MTBF：50,000 hours
Warranty：2 years

2 Install the fans and reservoir on the radiator

End result

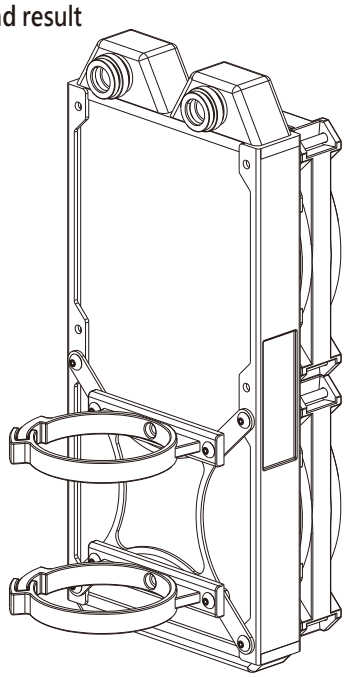

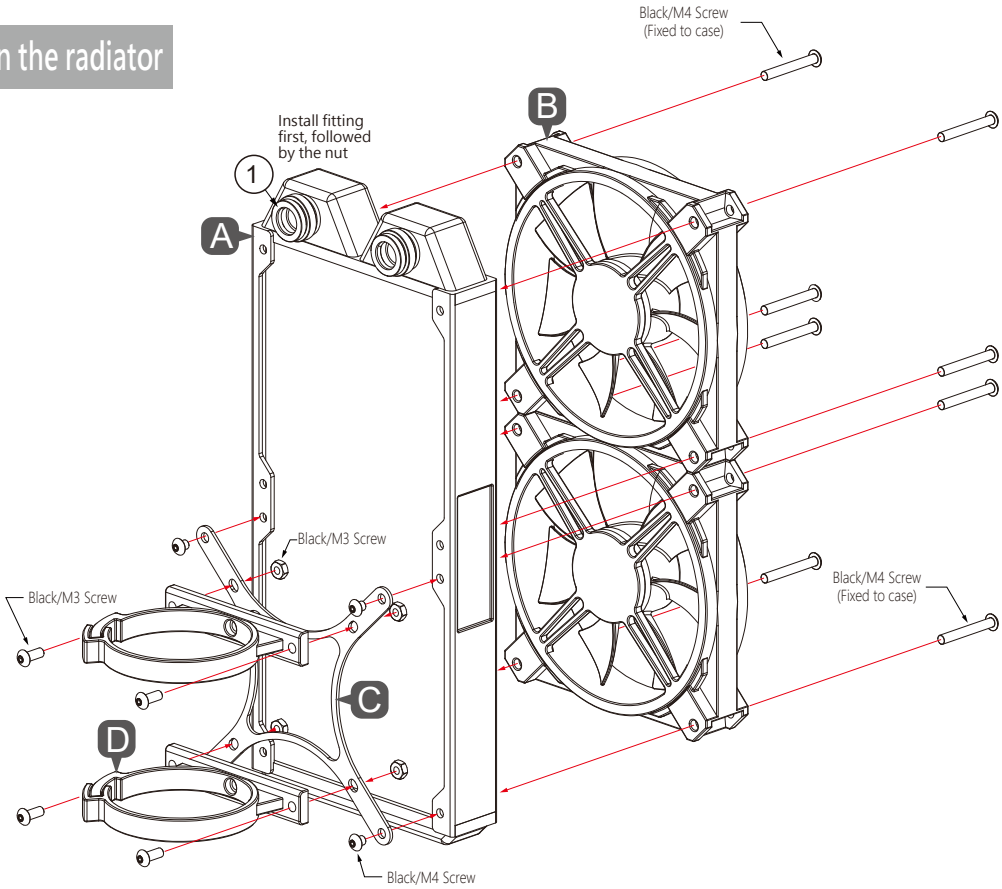

3 Install the CPU

Apply block over Intel CPU

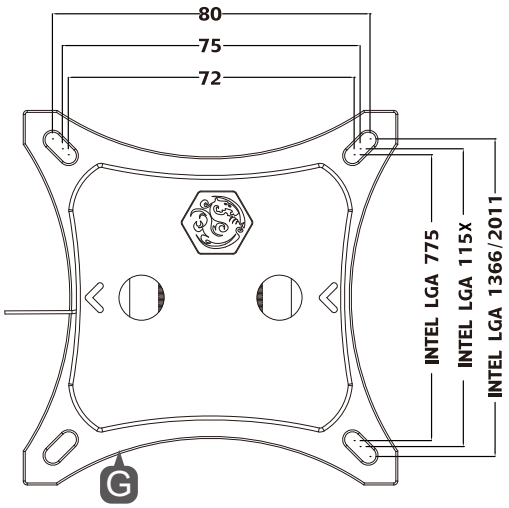

INTEL LGA 775
INTEL LGA 115X
INTEL LGA 1366
INTEL LGA 2011

▼ **Intel socket 2011 CPU water block installation**

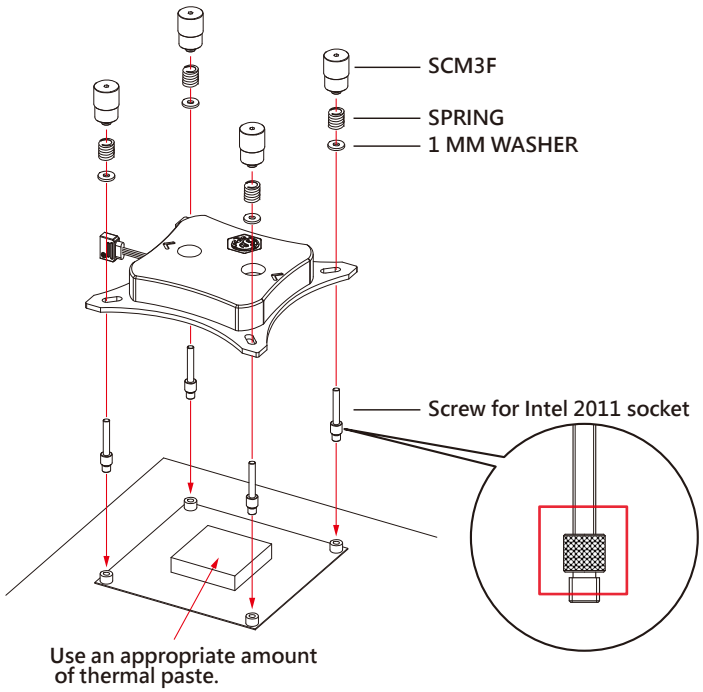

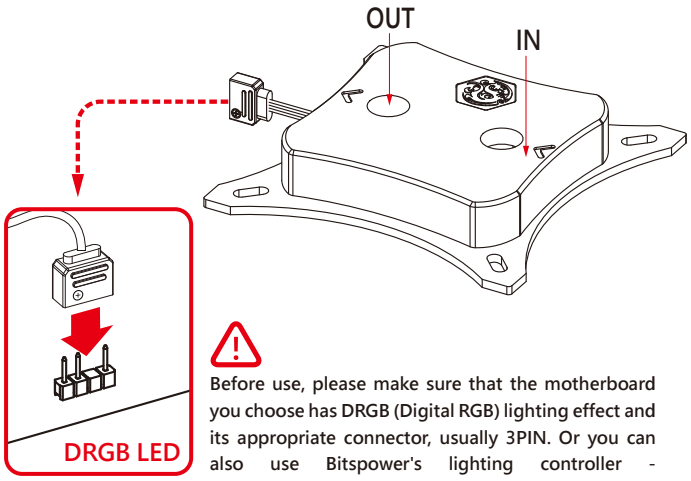

Before use, please make sure that the motherboard you choose has DRGB (Digital RGB) lighting effect and its appropriate connector, usually 3PIN. Or you can also use Bitspower's lighting controller - BPTA-DRGBMFC.

▼ **Intel socket 775/115x CPU water block installation**

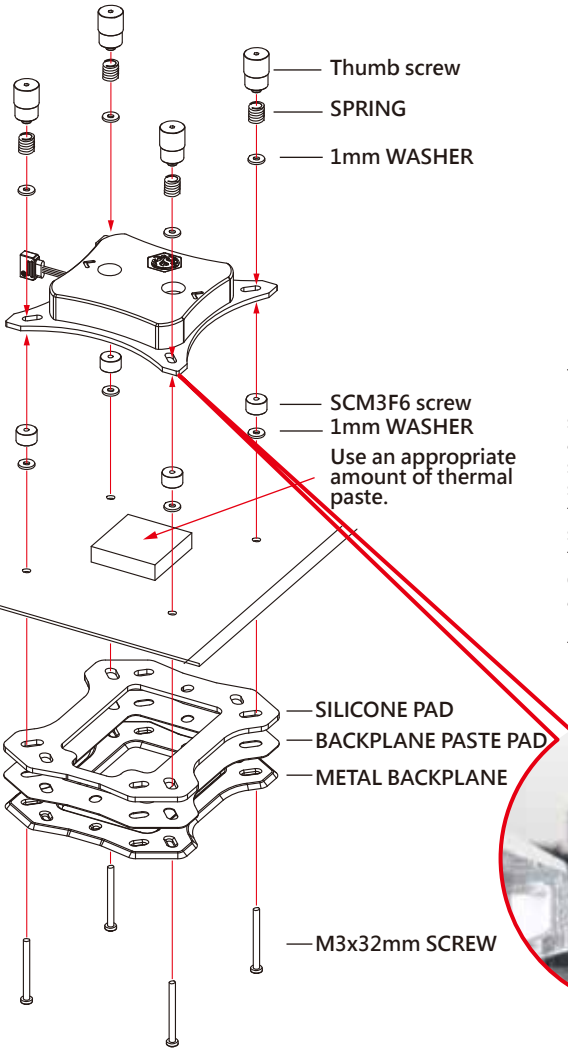

The thumb screw cannot be locked too tightly, the spring is slightly pressed and the gap is kept as shown below. The thumb screw cannot be rotated to the end. When the spring screws too tight, the SCM3F6 screw will be driven and will be taken away from the mother-board, which will cause the water block and CPU not to be closed well.



4 Connect the RGB light effect wire

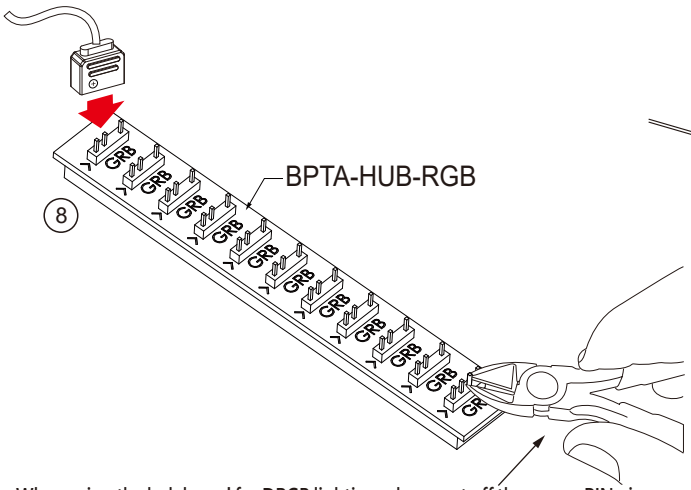

When using the hub board for DRGB lighting, please cut off the excess PIN pin as indicated on the picture.
Note: The hub board main purpose is to group all RGB connectors together for easy cable management. This hub has no lighting effect control function.

5 Install the tube with fitting

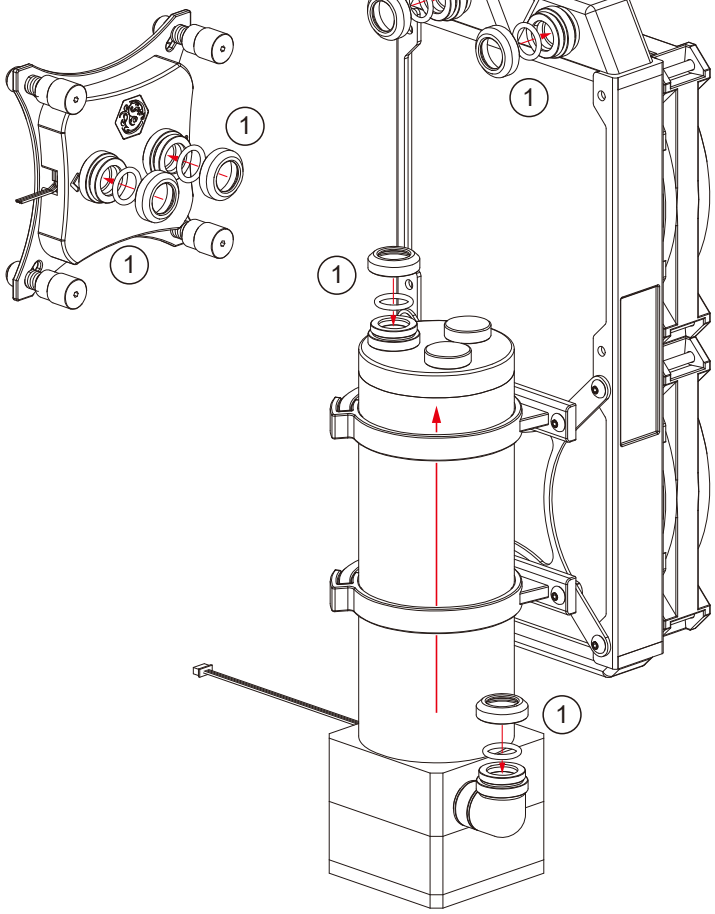

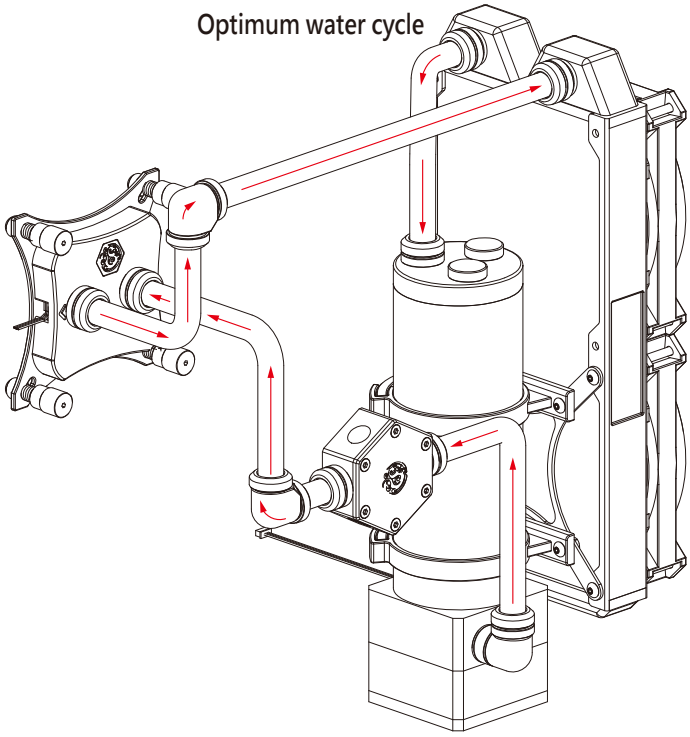

! Hard tube fitting installation guide

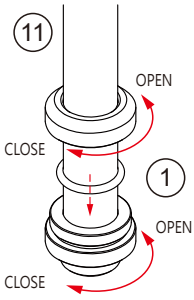

Hard tube installation steps:

1.First screw the fitting clockwise into the G1/4" hole.

2.Slide the sleeve on the tube, then push the tube into the nut over the o-ring

3.Lock the nut tightly to the sleeve using a clockwise rotation.

6 Hard tube bending guide (Accessories not included)

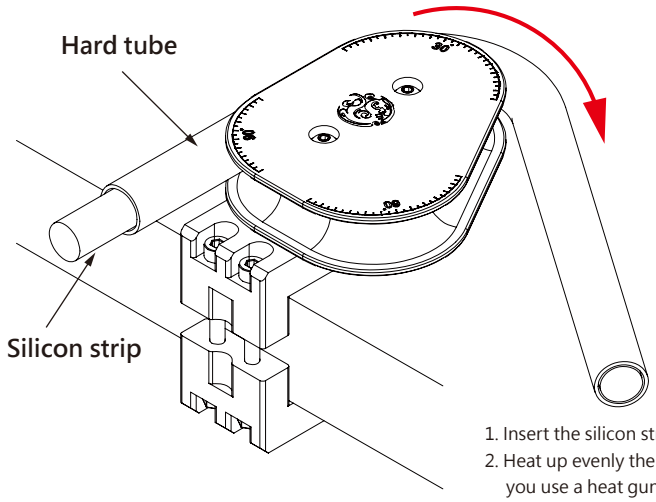

1. Insert the silicon strip (sold separately) inside the hard tube.
2. Heat up evenly the area where the hard tube needs to be bent (We suggest you use a heat gun for this step).
3. During the process of heating, please turn the hard tube to heat evenly.
4. Once the tube is hot enough to bend easily, move it to the bending tool and bend at the desired angle.
5. We recommend using the Bitspower bending kit (BP-PTR12/BP-PTR14/BP-PTR16).

Remark:This step is a guideline for beginners. With experience, you will develop your own style of bending tubes,

7 Water

Choose your desired dye color and mix it with pure distilled water. Pour the water mix into the reservoir via the water filling hole. Once the reservoir is 90% full, turn on the power supply for the pump to run and let the air exit the loop. Turn off the power supply when the reservoir is near empty. Repeat until all the air has exited the loop. (In order to power the pump only, connect the power switch connector to the 24 pin cable of the power supply. This will allow the power supply to bypass the motherboard and make the pump work alone.)

Notice:Bitspower recommends that consumers add the Bitspower dye to distilled water or purified water for their water-cooling liquid. If the consumer chooses different water-cooling liquids, the resulting impurities may cause peeling of the coating on some of the hardware, water channels blockage by built-up residue, improper operation of the water pump, water tank tube breakage, and o-rings deformation leading to leakage. Any issues related to the use of inappropriate water-cooling liquid will be the responsibility of the consumer.
Do not turn on the pump if the reservoir is empty.

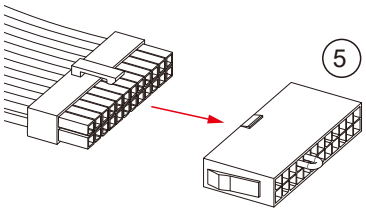

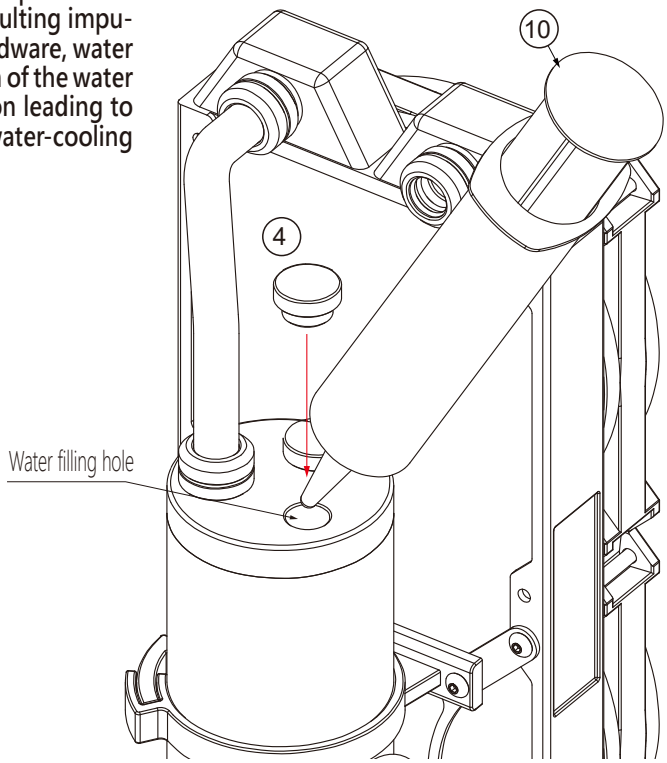

---Product Warranty Rules---

The warranty will be void if any of the situations below happen.

【CPU Water Block】
- The CPU block and the screws in it has any trace of disassemble.
- The top plate inlet and outlet ports, due to improper use of external forces, are cracked.

【Radiator】
- The fin of the radiator are broken or deformed due to improper use of external forces.
- The inlet and outlet of the radiator are cracked due to improper use of external forces.

【Fitting】
- There are signs of damage caused by instrument clamping on the fittings.

【PUMP】
- Pump damage from pump operation without any liquid.
- Pump damage caused by water leak on the pump's PCB.
- Water tank has been separated from the pump.

【Fan】
- Fan damaged by water leak.

Bitspower

BP-DIO240-TBBK 示范组装说明书

主件说明

- Ⓐ 冷排.....1个
- Ⓑ 风扇.....4个
- Ⓒ 冷排支架.....1个
- Ⓓ 水箱管夹.....2个
- Ⓔ 马达系统.....1个
- Ⓕ 水箱系统.....1组
- Ⓖ CPU冷头.....1组
- Ⓗ BP-HFI水流计.....1个
- Ⓘ 随附接头(详细内容见后叙)....1套
- Ⓙ 其它配件(详细内容见后叙)....1套

I. 随附接头内容

- ① BP-TBEML.....6个
- ② BP-TB90R.....1个
- ③ BP-TB90DML.....2个
- ④ BP-TBWP-C06.....2个

J. 其它配件内容

- ⑤ 电源启动24PIN.....1个
- ⑥ CPU背板组.....1组
- ⑦ 六角板手.....2支
- ⑧ BPTA-HUB-RGB.....1个
- ⑨ 大4PIN供电线材.....1个
- ⑩ BP-WTT-70ML.....1个
- ⑪ 压克力管.....5支

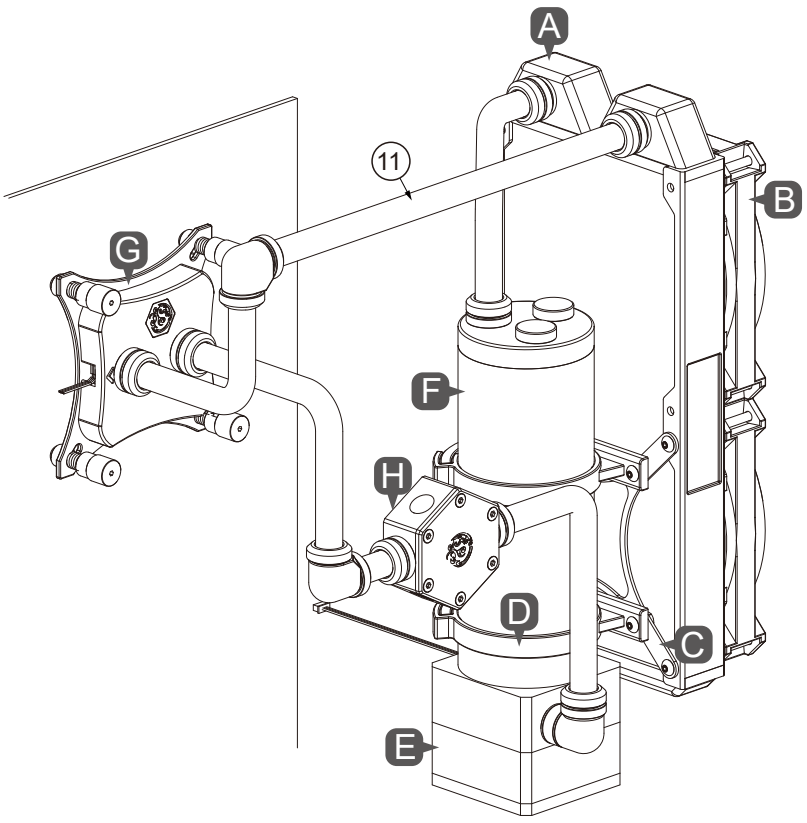

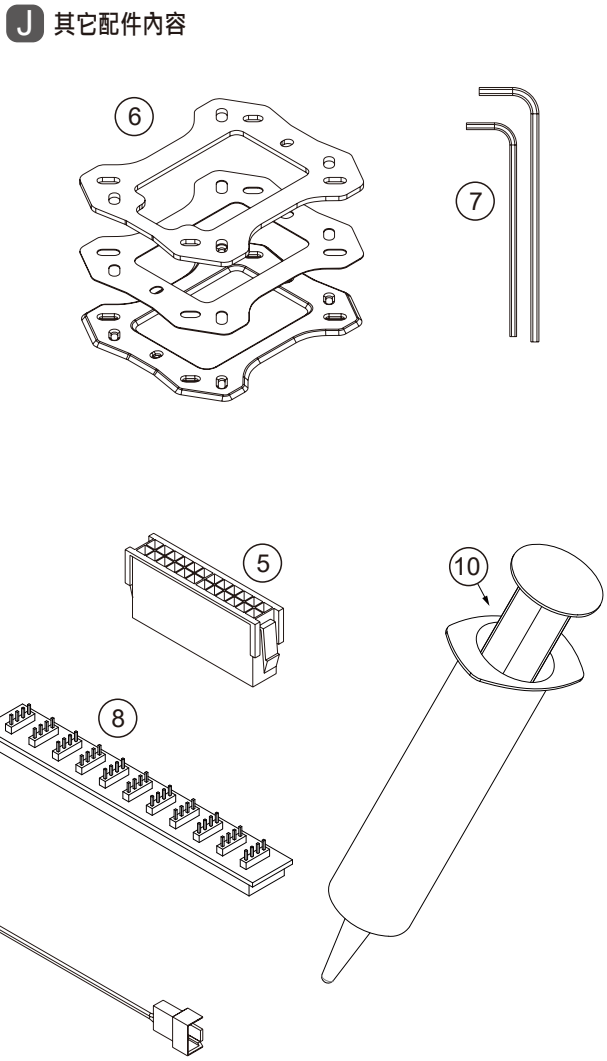



本公司保留对产品的设计更改以及解释的权力，如有更动恕不另行通知，
产品颜色与配件以实物为准。

1 组装水箱系统

水箱底座与水泵不可拆解，一经拆解即不保固，如要装回，水箱底座凸点需参照下图定位安装，安装后不可扭旋转。

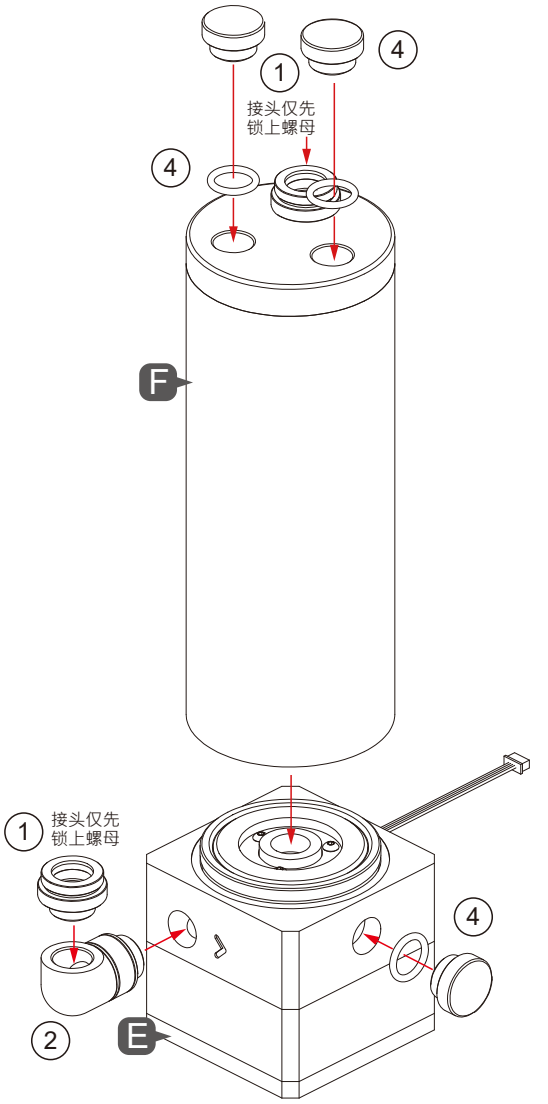

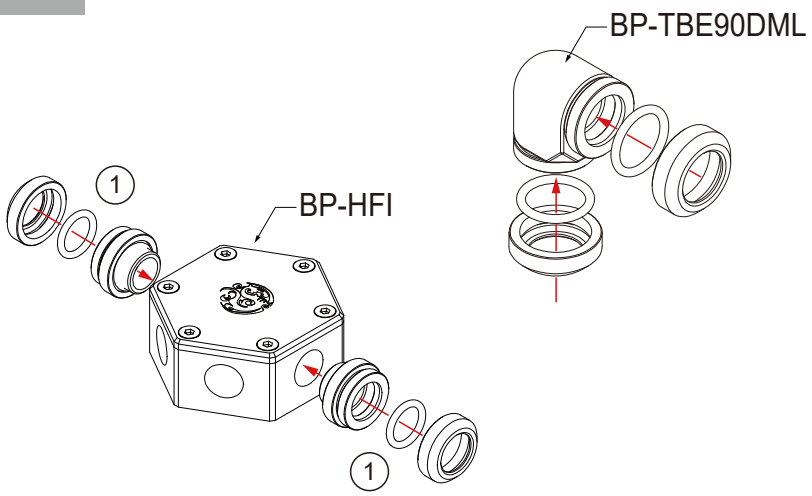

水箱底座与水泵不可拆解，一经拆解恕不保固。

您可使用大4PIN供电线由电源供应器直接驱动。

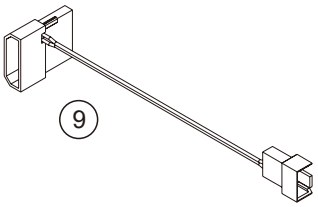

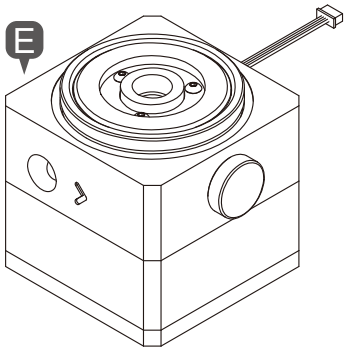

S1水泵规格
额定电压：12V DC
功　　耗：17W
最大流量：960L/h
最高系统温度：60℃
PWM：无
使用寿命：50,000小时
保　　固：2 年

2 冷排/支架组装（自由创作）

组装完成样式

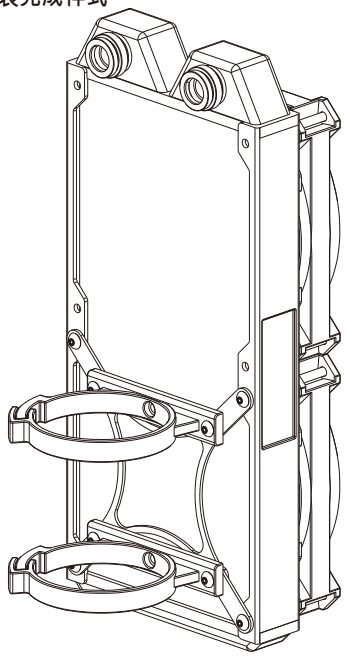

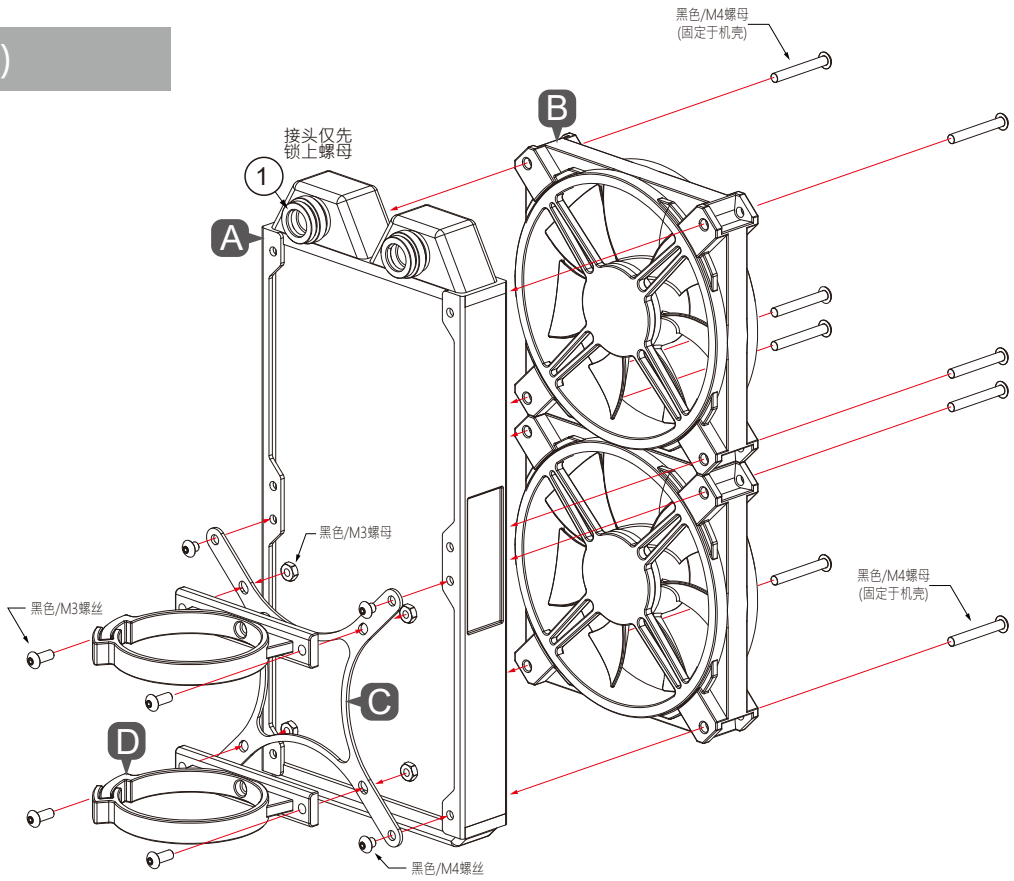

3 安装CPU

适用Intel各脚位CPU

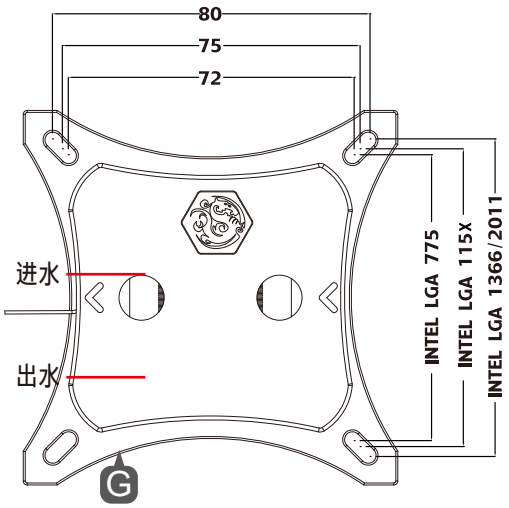

INTEL LGA 775
INTEL LGA 115X
INTEL LGA 1366
INTEL LGA 2011

▼ CPU水冷头 INTEL 2011 安装说明

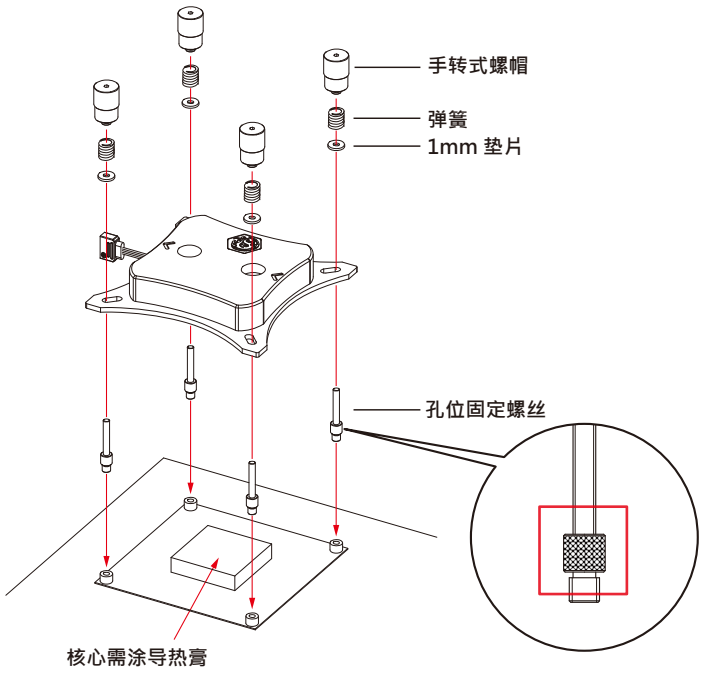

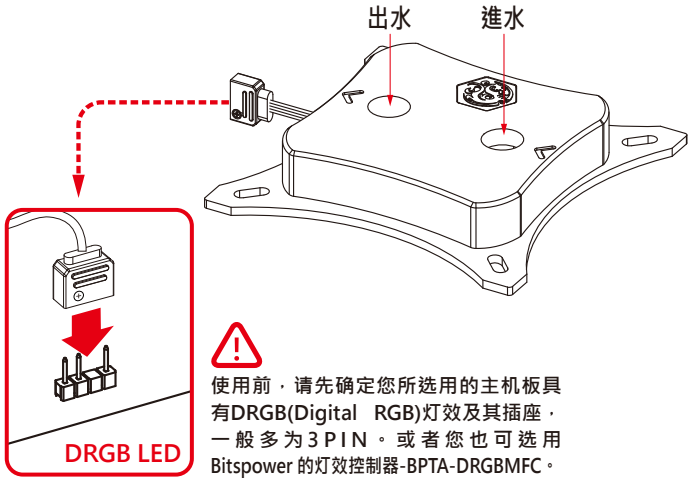

使用前，请先确定您所选用的主机板具有DRGB(Digital RGB)灯效及其插座，一般多为3PIN。或者您也可选用Bitspower的灯效控制器-BPTA-DRGBMFC。

▼ CPU水冷头 INTEL 775/115x 安装说明

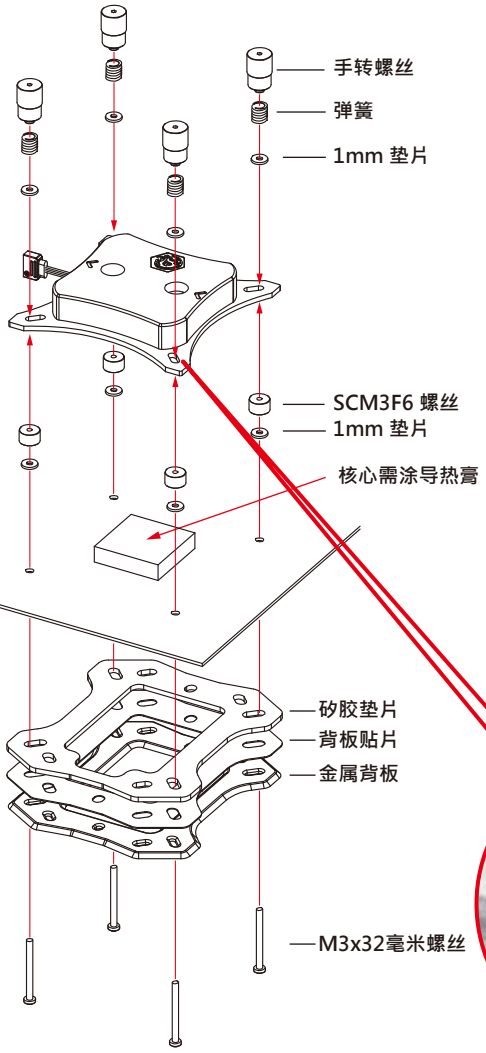

手转螺丝不能锁太紧，弹簧略有压迫且保有间隙如下图。手转螺丝不能旋转到底，当锁太紧时，SCM3F6螺丝会被带动，并会被带离主板，反而导致冷头与CPU贴合效果不好。



4 灯效线材整合

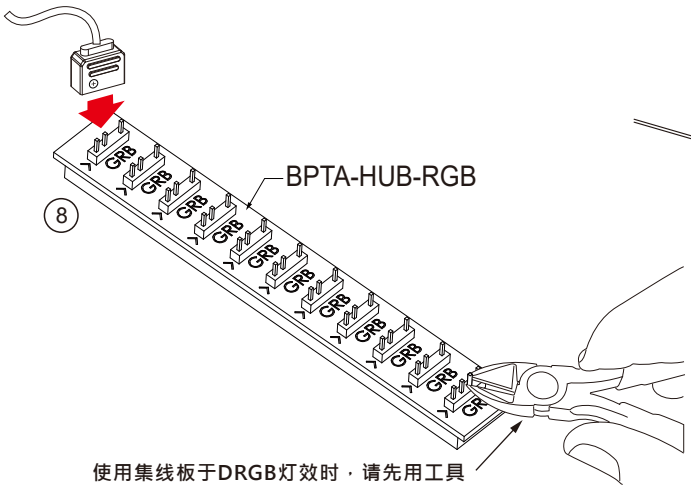

使用集线板于DRGB灯效时，请先用工具将多余PIN针剪除（依图面指示）。
注：本集线板仅供集中、整理线材用，并无灯效控制功用。

5 水冷系统整合示范

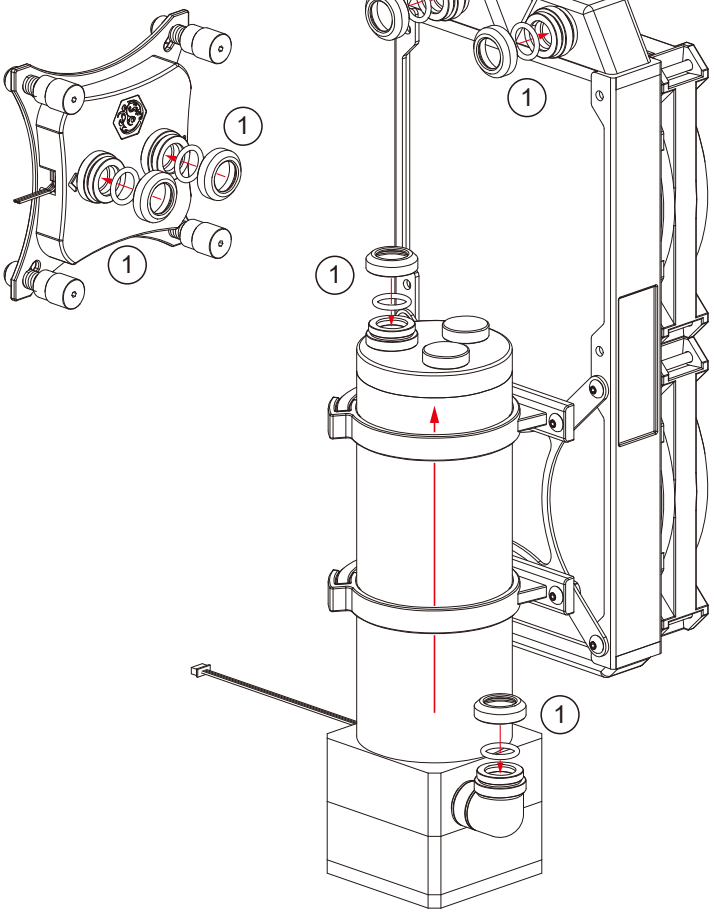

最佳水路循环示范

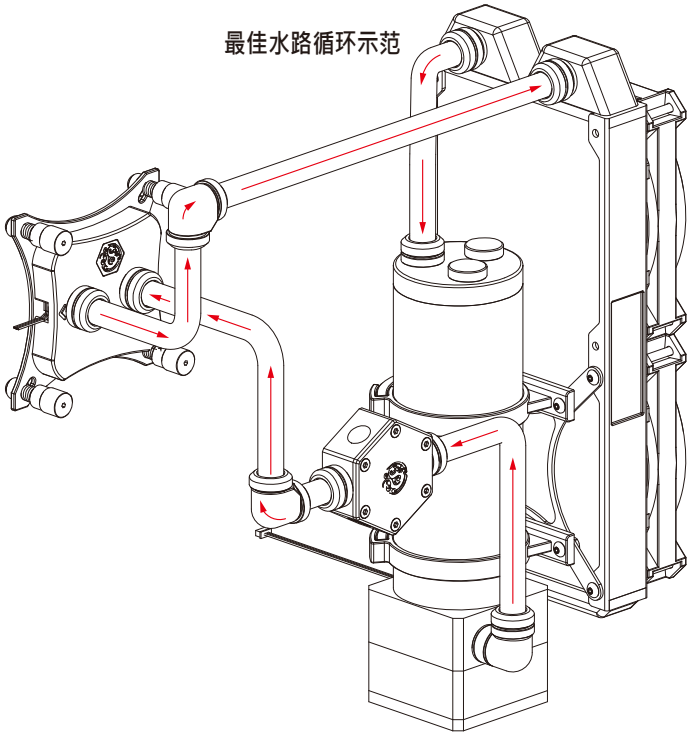

! 水路安装注意事项

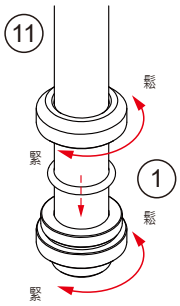

硬管安装顺序：

1.先将螺母顺时针方向拧进G1/4"牙孔锁紧。

2.将硬管先穿过螺帽再穿过O圈，再将硬管推进螺母内必须到底。

3.最后将螺帽顺时针方向扭紧即可。

6 弯管注意事项（不含在内）

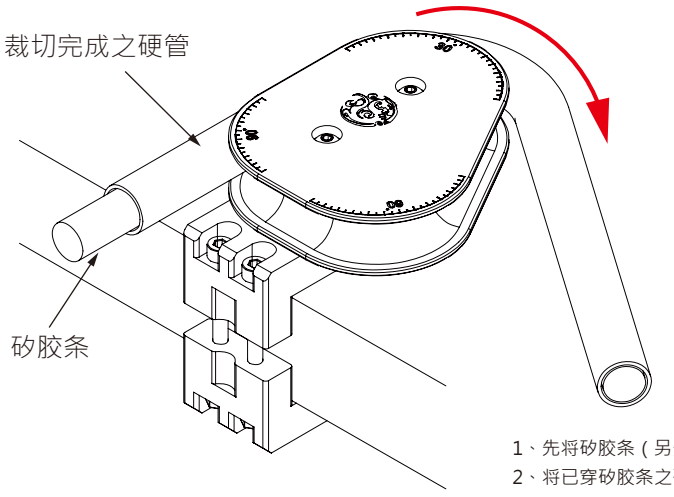

1、先将矽胶条（另外采买）穿至硬管内。
2、将已穿矽胶条之硬管需做折弯造型之范围进行均匀加热（建议使用热风枪）。
3、加热过程请配合转动硬管达到均匀加热。
4、待硬管加热至可轻易折弯之程度即可移至弯管器上进行折弯动作。
5、建议可选择使用Bitspower 弯管治具组（P-PTR12/BP-PTR14/BP-PTR16）协助完成。

注：此一使用步骤可依个人习惯作调整。

7 注水

选择喜好的水冷浓缩液颜色，以纯净水调合，由”填水孔”注入至水箱九分满，接着利用”24PIN跳线开关”启动电源，让水路中的空气集中至水箱排出，再依水量继续添加至水箱九分满左右即可。
（24PIN跳线开关用途：需无经主板开启ATX电源时， 使电源直接开启供电。）

注意：Bitspower 建议消费者使用蒸馏水、纯净水，加入Bitspower的染剂作为水冷液使用；如客户自行选购的水冷液导致电镀层剥落、水道堵塞、水泵转动不正常、水箱管破裂或密封圈变型以致漏水等及其它不可抗力之问题时，消费者自行承担相关产品责任。
未注水前，请勿启动水泵电源。

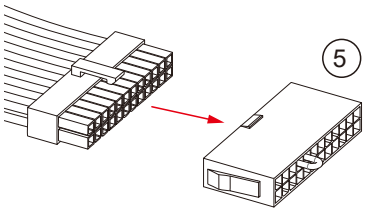

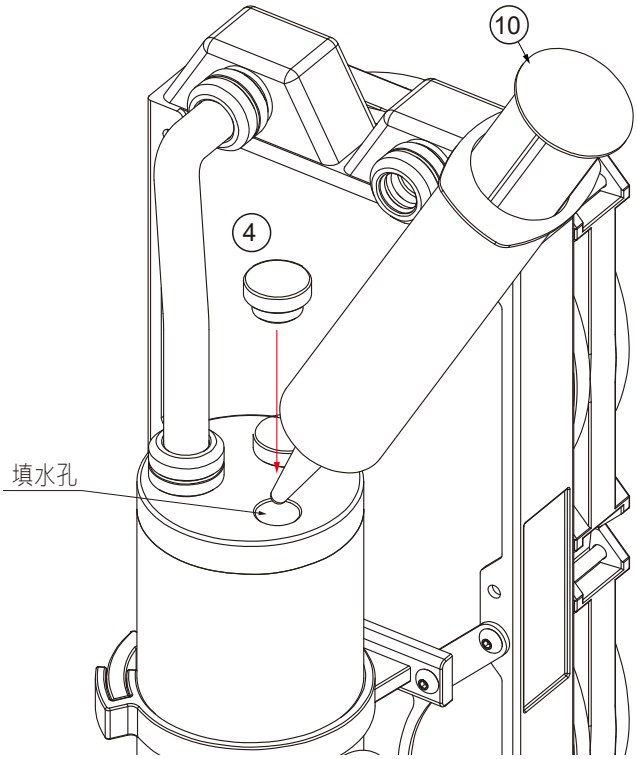

-------产品保修规范------

质保期时效，送修的产品凡有以下状况，不在保修范围内。

【CPU水冷头】

1.冷头自体螺丝，有拆装痕迹，整套产品失保。

2.顶部的进出口，因为外力使用不当导致开裂。

【冷排】

1.因为外力使用不当导致冷排水道破裂漏水。

2.进出水孔因为外力使用不当导致开裂。

【接头】

1.有器械夹持导致的损伤痕迹。

【水泵】

1.无水通电导致水泵烧毁。

2.底部pcb进水烧毁。

3.水箱底座与水泵不可拆解，一经拆解即不保固。

【风扇】

1.进水烧毁。