Bitspower®

TC ver.1

Nebula Classic
GeForce RTX 5090 Founders Edition

BPMS-VG5090FE
GPU Waterblock

包含內容

❶ BPMS-VG5090FE　　1 組

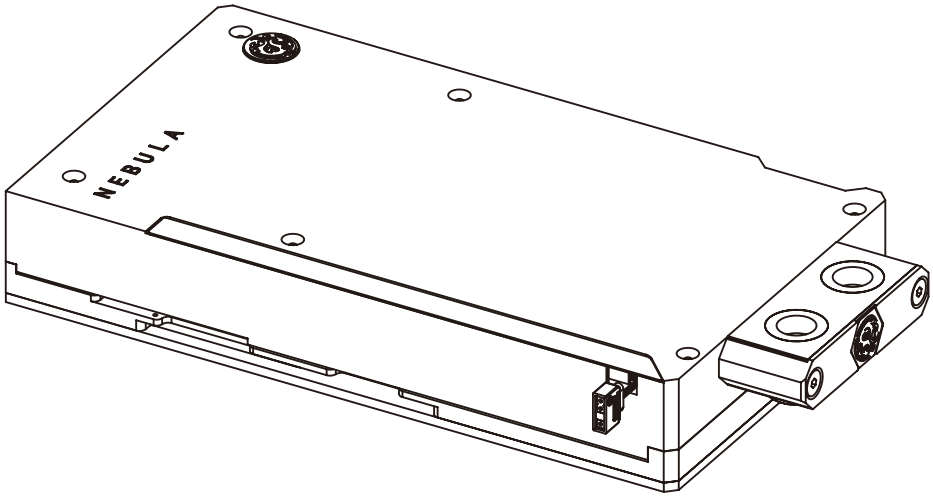

❷ M2.5 x 6 螺絲 #　　10 支

#兩根螺絲預先鎖上

❸ M2.5 x 12 螺絲 #　　4 支

#兩根螺絲預先鎖上

❹ 彈簧螺絲　　4 支

❺ IO 支架　　1 個

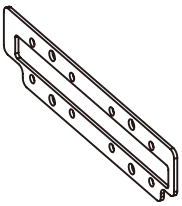

❻ BPA-TP1-2.5G　　1 支

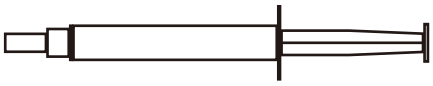

Bitspower®

⚠ 注意事項

- 請在安裝前仔細閱讀並遵循本手冊中的安裝指南。 安裝此水冷頭需要對您的硬體有一些進階知識。 因此，如果您對安裝的步驟感到不了解， 請聯繫我們的客戶支援以獲得幫助。
- 我們建議在組裝完您的水路系統後使用測漏計測試，例如我們的 Bitspower 數位測漏計，以免在注入水冷液後發生洩漏狀況。
- **禁止**在水路有水或水泵運作時使用測漏計。
- 使用測漏計時，壓力**不得超過** 0.5 kg/cm^2 或 7.0 PSI。對您的水冷系統施加過高的壓力可能會造成您的水冷零件損壞。
- Bitspower 不對使用測漏計造成的任何潛在損壞負責。
- 在安裝任何零件時絕對**不要**過度擰緊，除非在說明中另有說明，否則過度擰緊會導致您的零件損壞。
- 建議使用我們的 Bitspower 透明水冷液來獲得最佳的冷卻效果，同時使用 Bitspower 染料來達成您想要的顏色。我們建議不要使用純蒸餾水，因為長時間使用可能會導致水垢與藻類的產生。請避免使用任何其他非推薦的水冷液或液體。使用非推薦的水冷液或液體可能會導致異常狀況，如硬體塗層剝落、沉積物或殘渣積聚導致管路或 O 圈的損壞和變形及水泵的不正常運作。Bitspower 不因使用非推薦水冷液而出現的任何問題負責。
- 絕對**不要**混用或使用不同種類的金屬製成的零件至您的水冷系統中。絕對不要使用鋁底的水冷零件與 Bitspower 產品一起使用，會導致您的水冷零件嚴重損壞和漏水，並使您的保固失效。如果您對使用的零件有任何疑問或問題，請聯繫我們的客戶支援以獲得幫助。
- Bitspower 保留更改我們產品設計和解釋的權利，恕不另行通知。產品的實際設計和顏色可能與我們的網站上顯示的不同。

冷頭

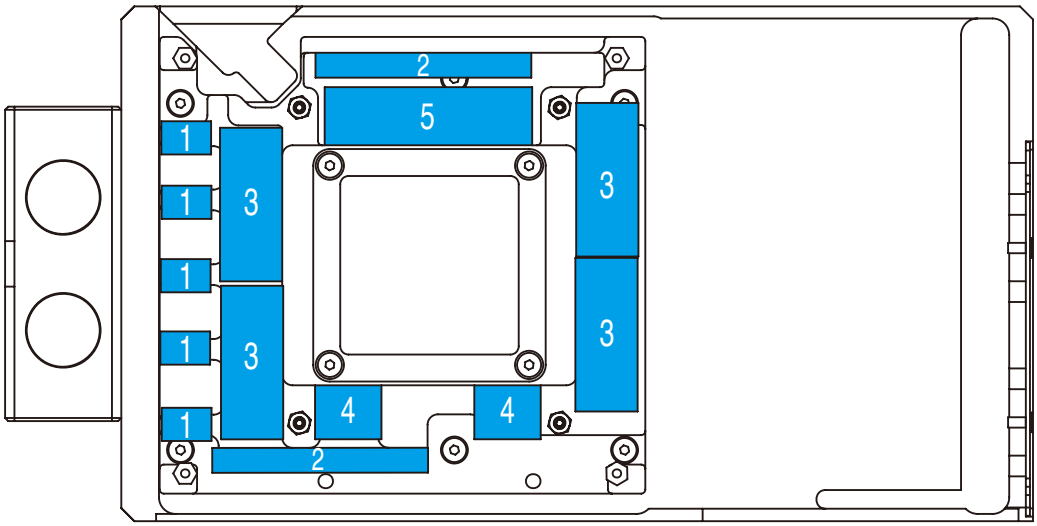

GPU(前)

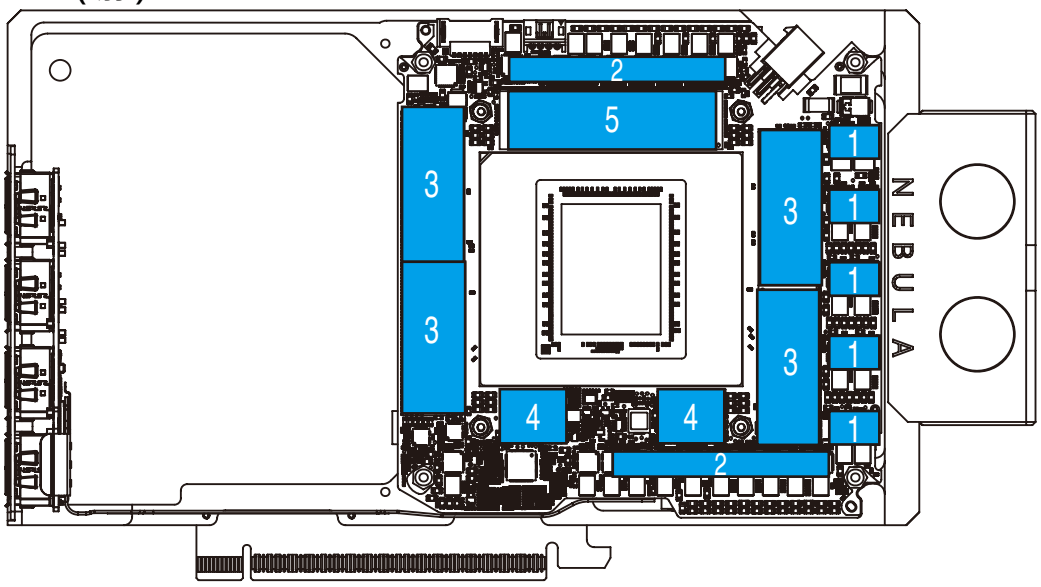

在 GPU 晶片上塗抹一層薄薄的導熱膏。（❻ BPA-TP1-2.5G）

GPU 冷頭和背板會預先安裝對應的導熱墊片。在安裝和擰緊任何螺絲之前，請確保所有部件與顯示卡正確對齊。如果您需要自行安裝導熱墊片，請直接貼在 GPU 上。

1.0 mm 導熱墊片

名稱	規格	數量
導熱墊片 1	8×12×1mm	10
導熱墊片 2	6×52×1mm	2
導熱墊片 3	15×37×1mm	9
導熱墊片 4	13×16×1mm	2
導熱墊片 5	14×50×1mm	1

背板

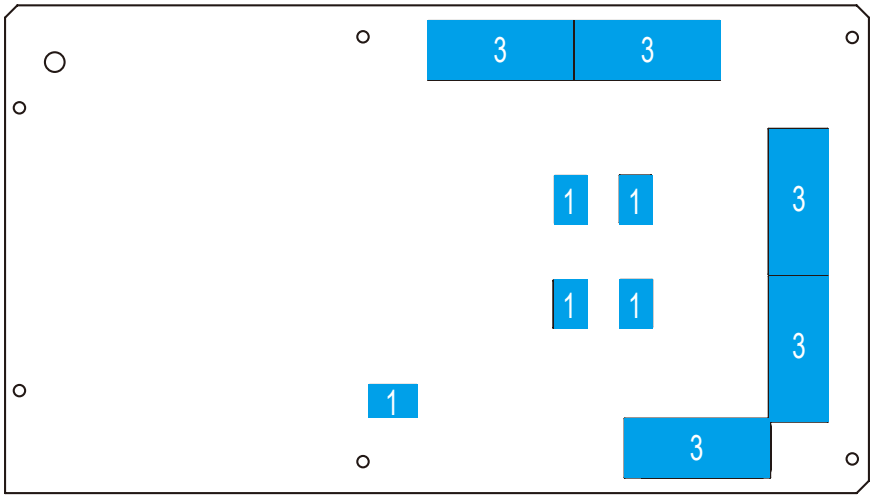

GPU(背面)

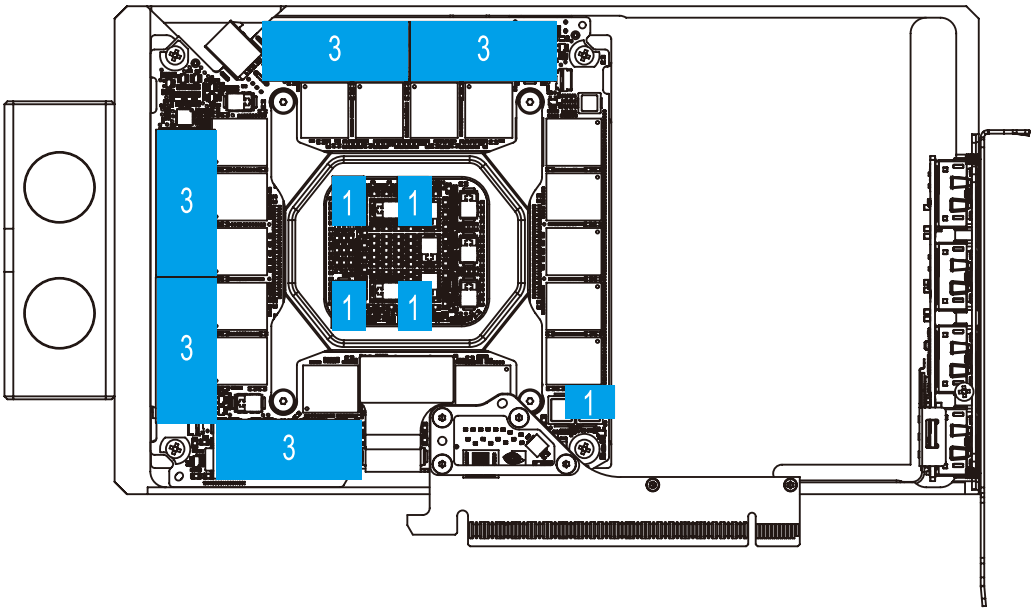

GPU 冷頭和背板會預先安裝對應的導熱墊片。在安裝和擰緊任何螺絲之前，請確保所有部件與顯示卡正確對齊。如果您需要自行安裝導熱墊片，請直接貼在 GPU 上。

1.0 mm 導熱墊片

名稱	規格	數量
導熱墊片 1	8×12×1mm	10
導熱墊片 2	6×52×1mm	2
導熱墊片 3	15×37×1mm	9
導熱墊片 4	13×16×1mm	2
導熱墊片 5	14×50×1mm	1

步驟 1

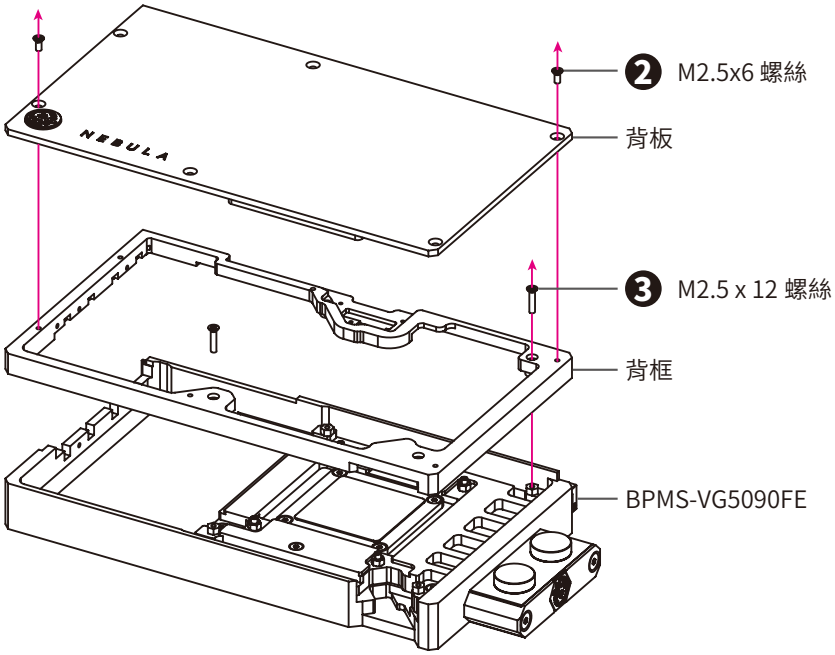

步驟 2

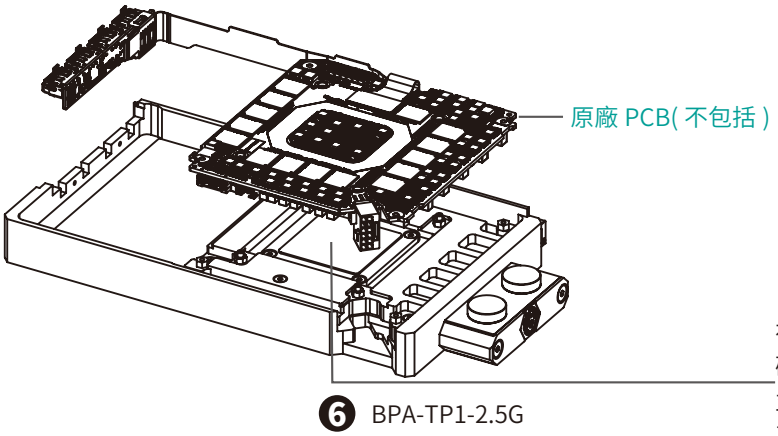

在將 GPU 安裝到主機板上之前，請確保已在 GPU 晶片上塗抹導熱膏，並且導熱墊片上的所有塑膠薄膜都已移除。否則會導致過熱。

步驟 3

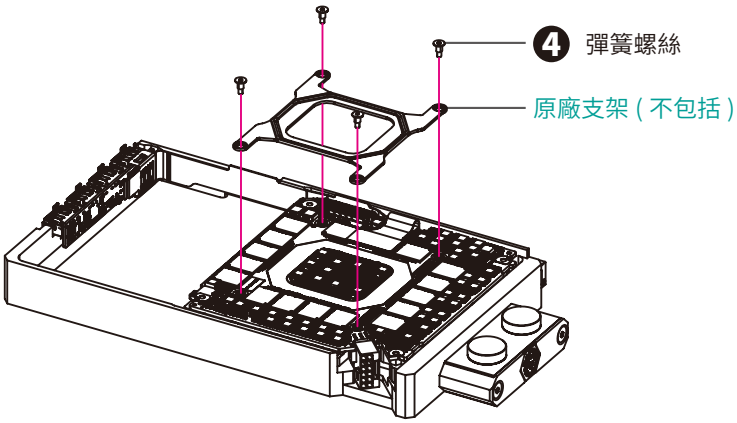

步驟 4

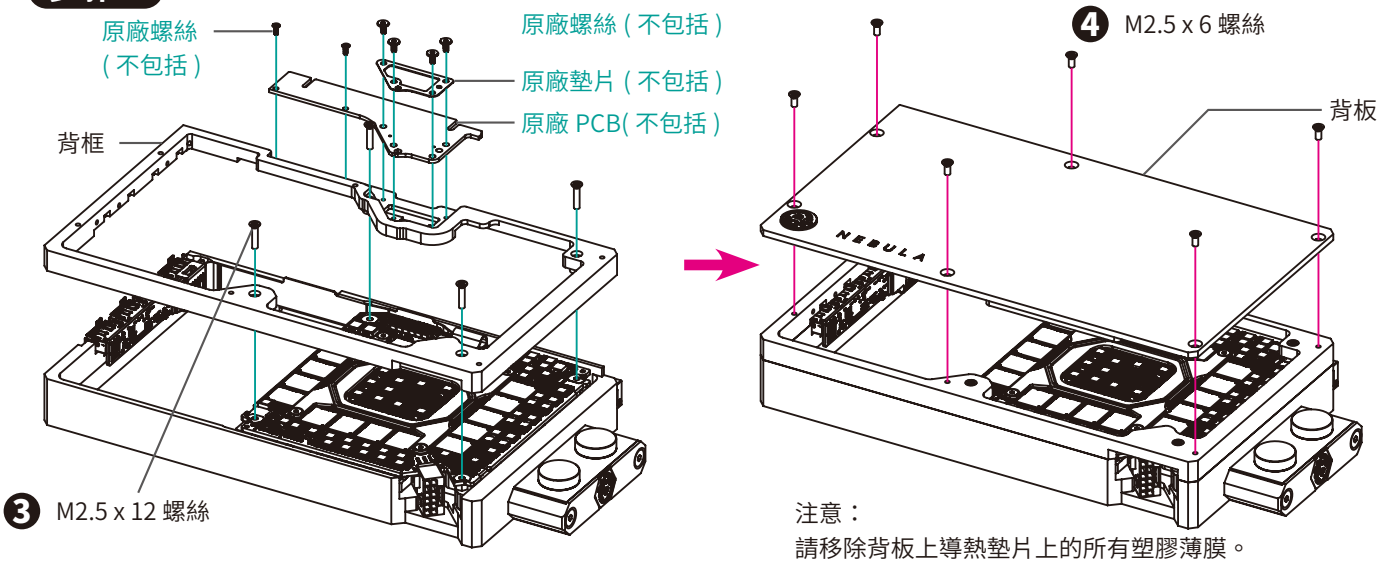

注意：
請移除背板上導熱墊片上的所有塑膠薄膜。

步驟 5

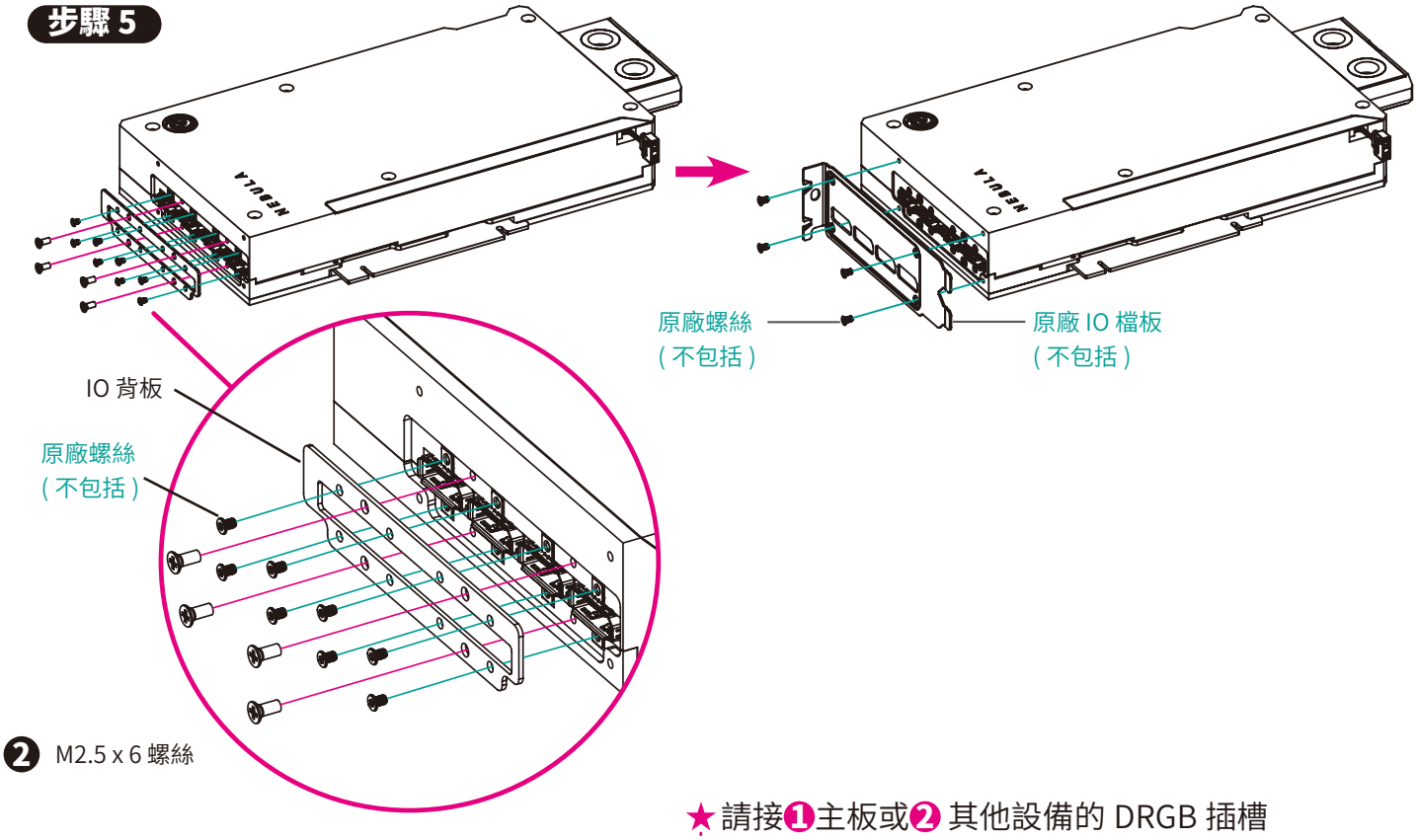
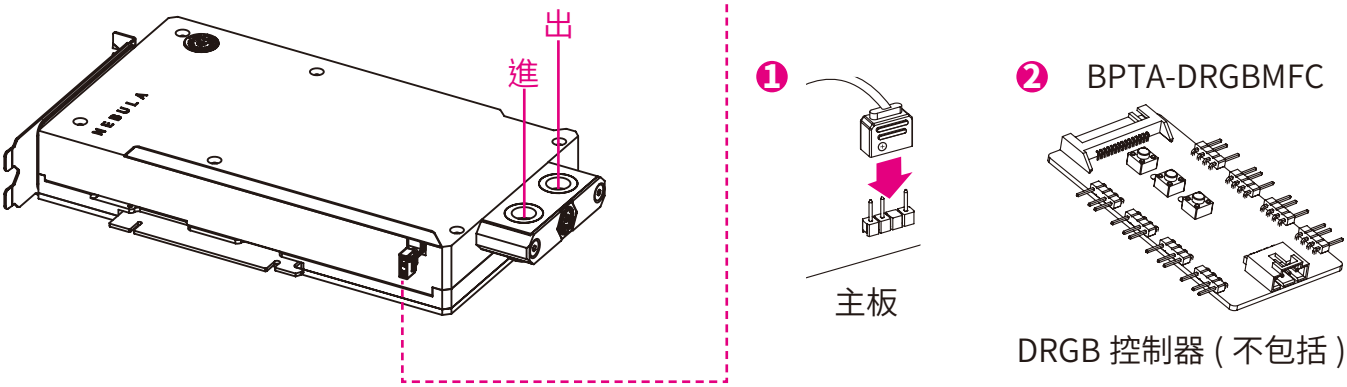
★請接❶主板或❷ 其他設備的 DRGB 插槽