Bitspower®

TC ver.3

Summit Revo Mk. II – AMD Edition

BPM-CPURVA-MP

AM5

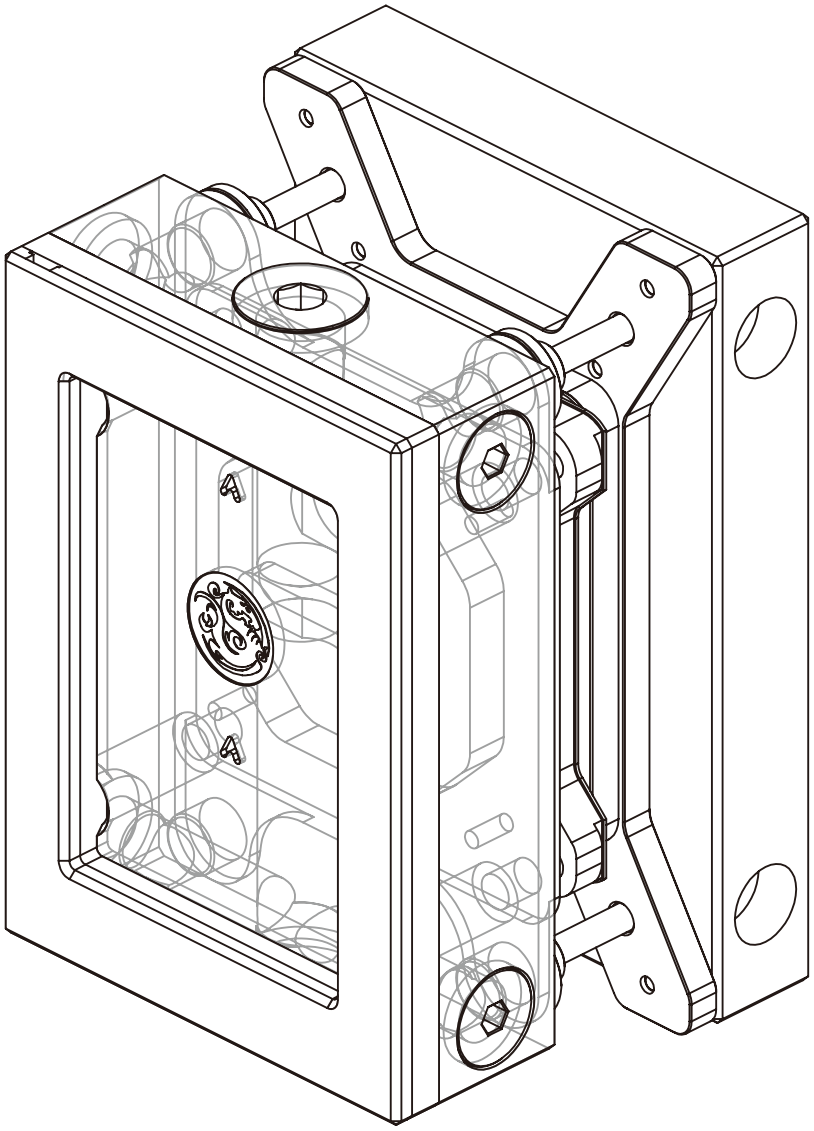

Bitspower®

⚠ 注意事項

- 請在安裝前仔細閱讀並遵循本手冊中的安裝指南。 安裝此水冷頭需要對您的硬體有一些進階知識。 因此，如果您對安裝的步驟感到不了解， 請聯繫我們的客戶支援以獲得幫助。
- 我們建議在組裝完您的水路系統後使用測漏計測試，例如我們的 Bitspower 數位測漏計，以免在注入水冷液後發生洩漏狀況。
- **禁止**在水路有水或水泵運作時使用測漏計。
- 使用測漏計時，壓力**不得超過** 0.5 kg/cm^2 或 7.0 PSI。對您的水冷系統施加過高的壓力可能會造成您的水冷零件損壞。
- Bitspower 不對使用測漏計造成的任何潛在損壞負責。
- 在安裝任何零件時絕對**不要**過度擰緊，除非在說明中另有說明，否則過度擰緊會導致您的零件損壞。
- 建議使用我們的 Bitspower 透明水冷液來獲得最佳的冷卻效果，同時使用 Bitspower 染料來達成您想要的顏色。我們建議不要使用純蒸餾水，因為長時間使用可能會導致水垢與藻類的產生。請避免使用任何其他非推薦的水冷液或液體。使用非推薦的水冷液或液體可能會導致異常狀況，如硬體塗層剝落、沉積物或殘渣積聚導致管路或 O 圈的損壞和變形及水泵的不正常運作。Bitspower 不因使用非推薦水冷液而出現的任何問題負責。
- 絕對**不要**混用或使用不同種類的金屬製成的零件至您的水冷系統中。絕對不要使用鋁底的水冷零件與 Bitspower 產品一起使用，會導致您的水冷零件嚴重損壞和漏水，並使您的保固失效。如果您對使用的零件有任何疑問或問題，請聯繫我們的客戶支援以獲得幫助。
- Bitspower 保留更改我們產品設計和解釋的權利，恕不另行通知。產品的實際設計和顏色可能與我們的網站上顯示的不同。

Bitspower CPU Block Summit Revo AMD Edition

包含內容

❶ 磁吸面蓋 1 個

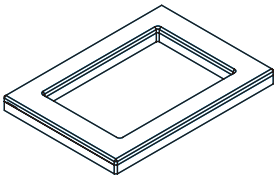

❷ CPU 冷頭 (前) 1 個

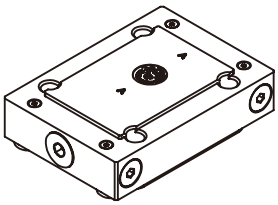

❸ CPU 冷頭 (後) 1 個

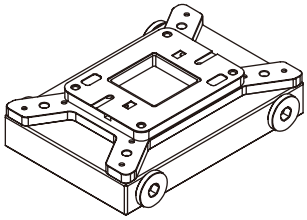

❹ 扣具螺母 4 支

❺ 通道接頭 4 個

❻ CPU 固定架 1 個

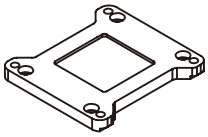

❼ 絕緣墊片 1 片

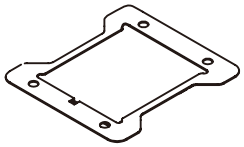

❽ 扣具螺柱 4 支

❾ #6-32X10 螺絲 4 支

❿ BPA-TP1-2.5G 1 支

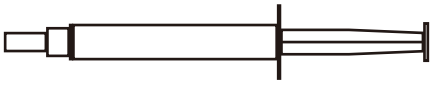

CPU 插槽兼容
AMD AM5

使用說明 請按照正確的順序進行安裝

在將冷頭安裝到主機板上之前，請確認沒有任何干涉。
如果冷頭與主機板上的任何組件干涉，請勿繼續操作，並聯絡我們尋求協助。

步驟 1

請鬆開原廠螺絲。

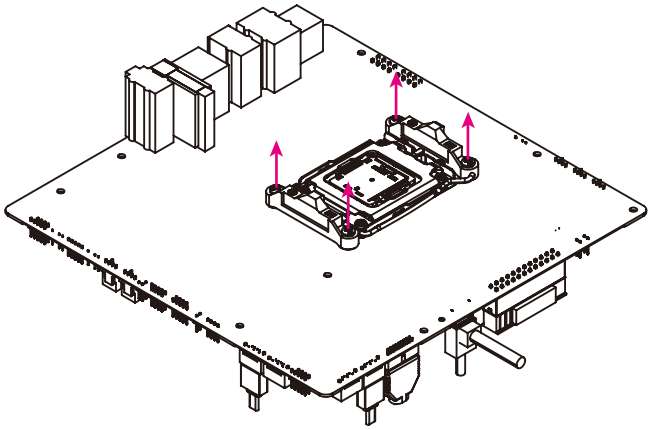

注意：圖示為背插式主機板，與您的實際主機板設計和風格可能會有所不同。

步驟 2

請移除原主板上的 CPU 扣具及強化背板。

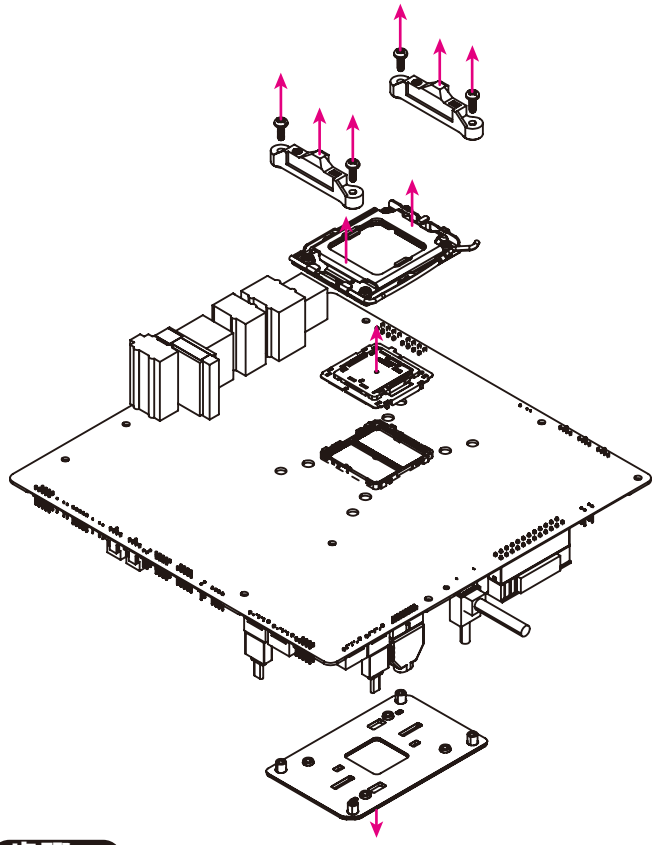

步驟 3

請安裝 CPU。

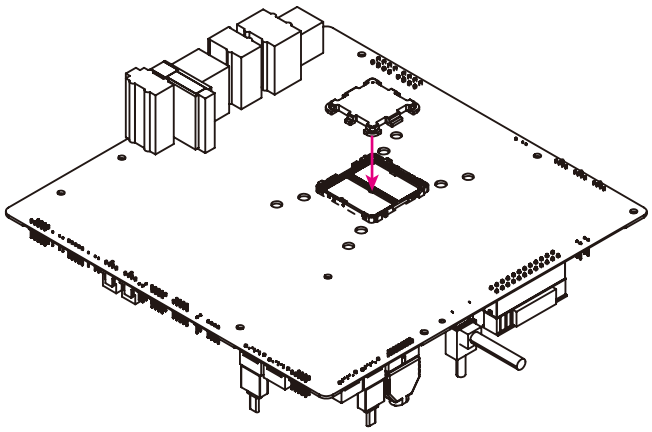

步驟 4

請預先組裝如下配件。

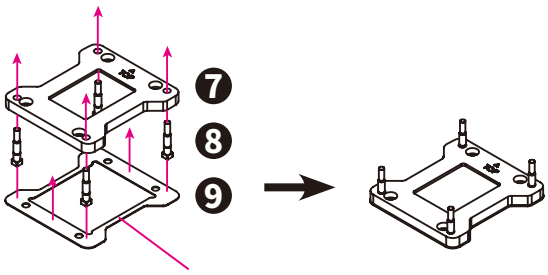

步驟 5

將步驟 4 預組完成的零件與背面冷頭一同安裝至主機板上。

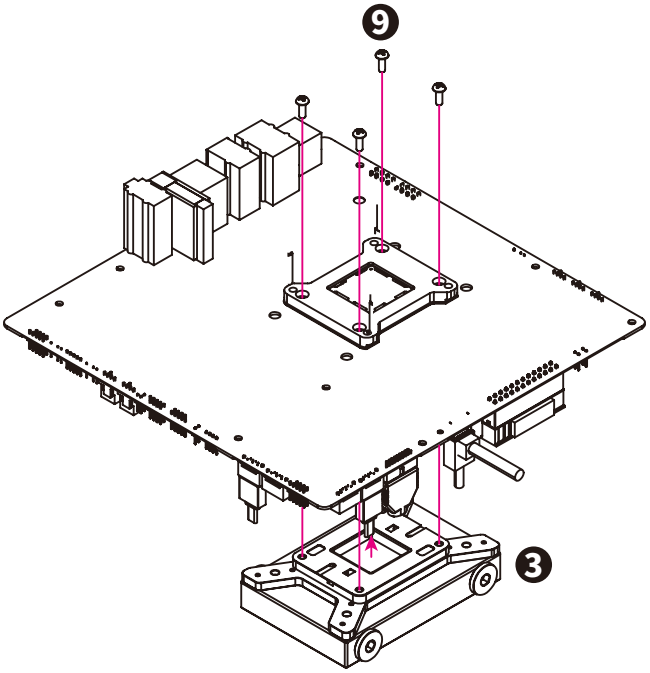

步驟 6

請預先組裝如下配件。

請用 4mm 的六角扳手 (不包含)

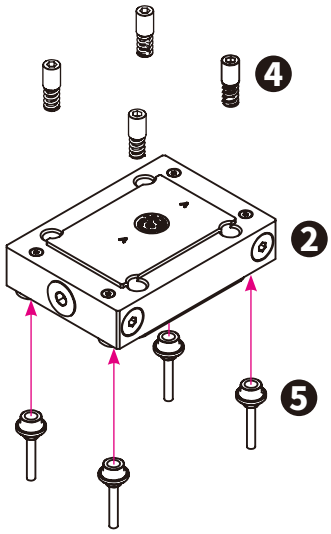

步驟 7

將「步驟 6」中預先組裝的部件連接到背面塊並以 X 字順序擰緊張緊螺母。最後蓋上磁吸面蓋。

請勿將扣具螺母鎖過緊，以免造成組件損壞。

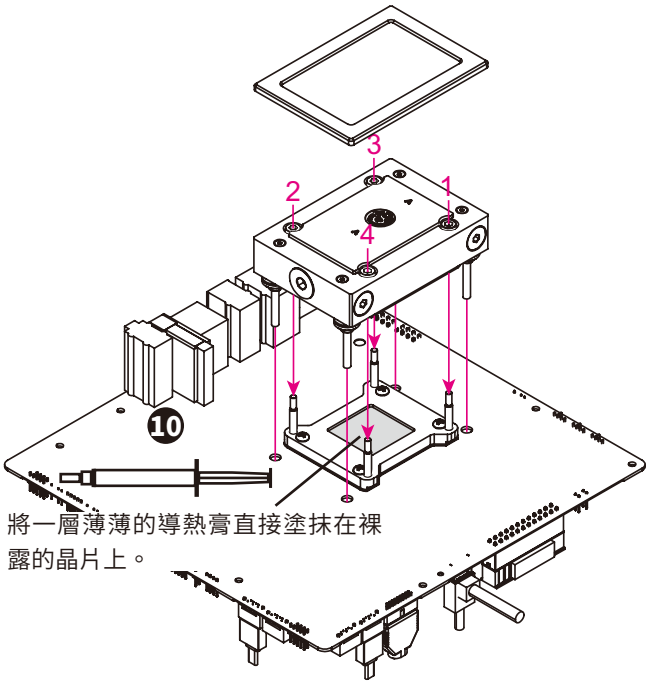

將一層薄薄的導熱膏直接塗抹在裸露的晶片上。

步驟 8

安裝完成後，請鎖緊背面的 8 顆螺絲。

在組裝循環水路之前，請遵循進出水口安裝指南。

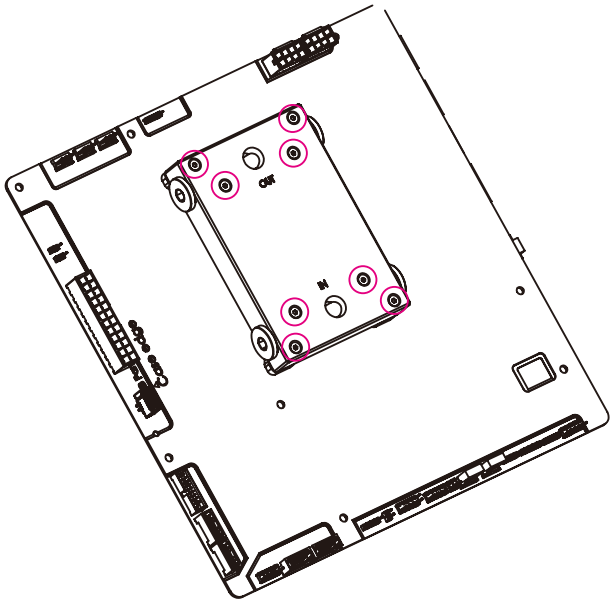

使用說明 **進出水口安裝指南**

⚠ 警告

使用 Summit Revo 的背面水道模組上正確的出水孔作為進水口和出水口是非常重要的。 使用不正確的出水孔將導致散熱性能下降，請依以下敘述及參考示意圖以確保水冷頭安裝正確。

Summit Revo CPU 水冷頭有兩種安裝選項。請選擇與 CPU 水冷頭流動方向互相匹配的安裝選項：

- 垂直或水平安裝時，請選擇選項 1。底部端口必須用作進氣口。
- 僅水平安裝時，請選擇選項 2。在垂直安裝中，此選項可能會導致 CPU 模組頂部形成氣隙，阻礙冷卻液流動。

Summit Revo 的背面水道模組的出水孔與水冷頭本體內部的水道互相連接。水冷液進入水冷頭的正確流向視水冷頭安裝的方向而定，請確認您的進出水方向與水冷頭內正確的流向一致。

正視圖

選項 1

適合垂直和水平安裝。

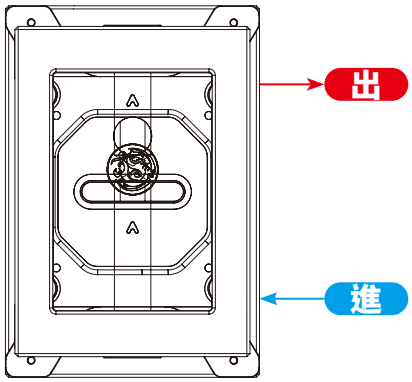

選項 2

僅適用於水平安裝。垂直安裝可能會形成氣隙。

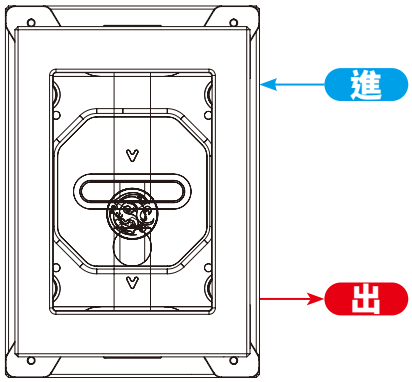

選項 1
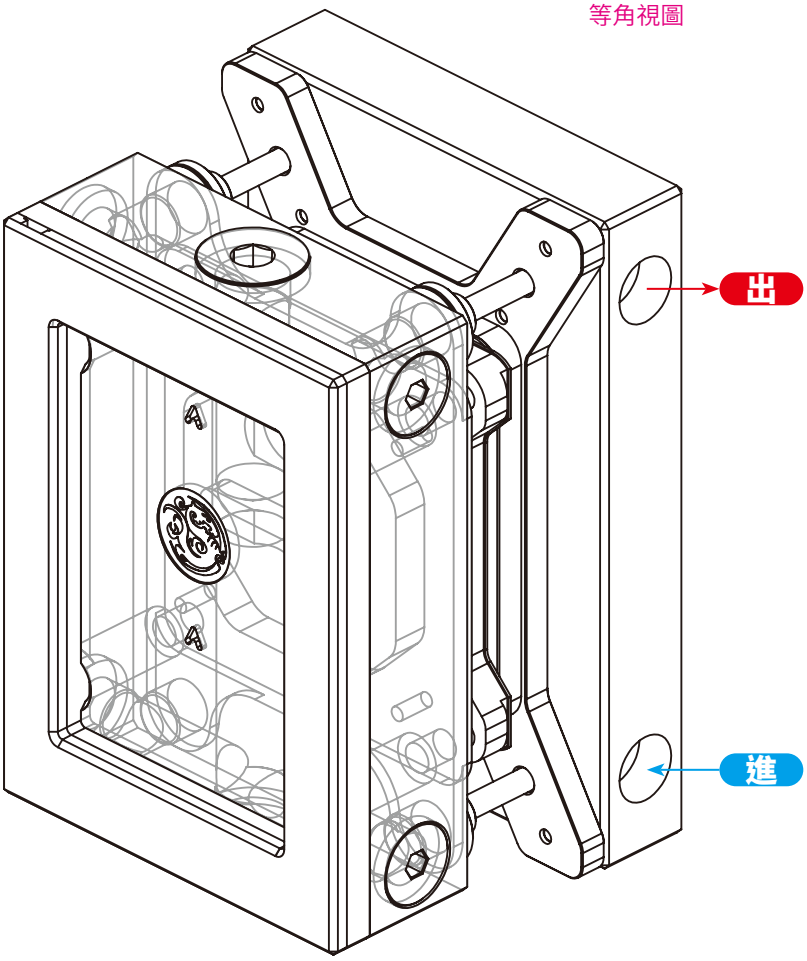
等角視圖