Bitspower®

TC ver.1

BPM-MBCR140

Bitspower Mount Bracket for CR Reservoir 140 Series

配件

❶ BPM-MBCR140 1 個

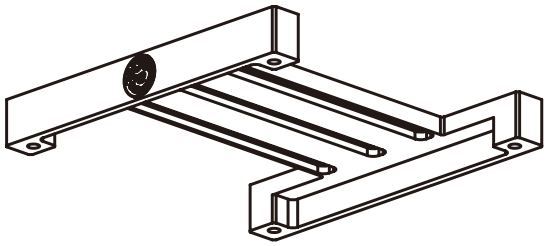

❷ M4x48mm 螺絲 4 支

❸ M4x10mm 螺絲 2 支

Bitspower®

⚠ 注意事項

- 請在安裝前仔細閱讀並遵循本手冊中的安裝指南。 安裝此水冷頭需要對您的硬體有一些進階知識。 因此，如果您對安裝的步驟感到不了解， 請聯繫我們的客戶支援以獲得幫助。
- 我們建議在組裝完您的水路系統後使用測漏計測試，例如我們的 Bitspower 數位測漏計，以免在注入水冷液後發生洩漏狀況。
- **禁止**在水路有水或水泵運作時使用測漏計。
- 使用測漏計時，壓力**不得超過** 0.5 kg/cm^2 或 7.0 PSI。對您的水冷系統施加過高的壓力可能會造成您的水冷零件損壞。
- Bitspower 不對使用測漏計造成的任何潛在損壞負責。
- 在安裝任何零件時絕對**不要**過度擰緊，除非在說明中另有說明，否則過度擰緊會導致您的零件損壞。
- 建議使用我們的 Bitspower 透明水冷液來獲得最佳的冷卻效果，同時使用 Bitspower 染料來達成您想要的顏色。我們建議不要使用純蒸餾水，因為長時間使用可能會導致水垢與藻類的產生。請避免使用任何其他非推薦的水冷液或液體。使用非推薦的水冷液或液體可能會導致異常狀況，如硬體塗層剝落、沉積物或殘渣積聚導致管路或 O 圈的損壞和變形及水泵的不正常運作。Bitspower 不因使用非推薦水冷液而出現的任何問題負責。
- 絕對**不要**混用或使用不同種類的金屬製成的零件至您的水冷系統中。絕對不要使用鋁底的水冷零件與 Bitspower 產品一起使用，會導致您的水冷零件嚴重損壞和漏水，並使您的保固失效。如果您對使用的零件有任何疑問或問題，請聯繫我們的客戶支援以獲得幫助。
- Bitspower 保留更改我們產品設計和解釋的權利，恕不另行通知。產品的實際設計和顏色可能與我們的網站上顯示的不同。

使用說明 請按照正確的順序進行安裝

本產品不包括水箱。

方法 A

步驟 1

安裝 M4x10mm 螺絲。

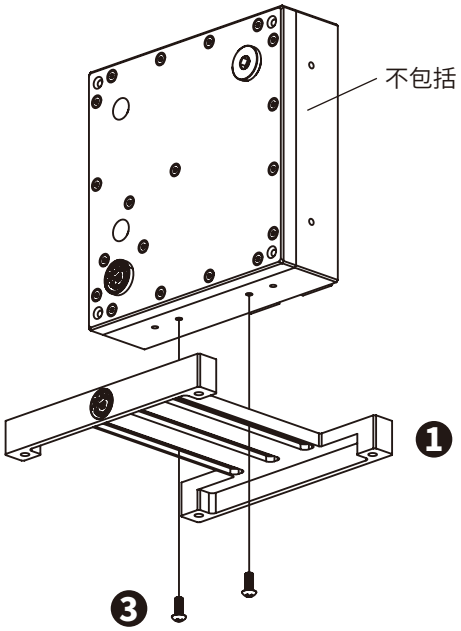

步驟 2

鎖緊支架。

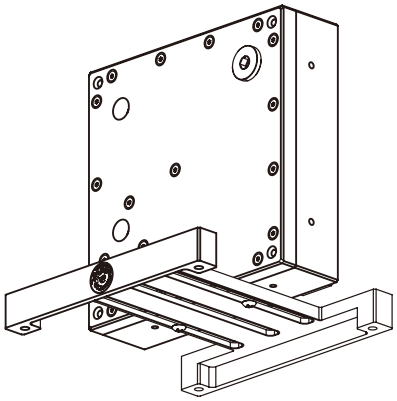

步驟 3

使用 M4x48mm 螺絲將產品與安裝支架一起固定在機殼中。

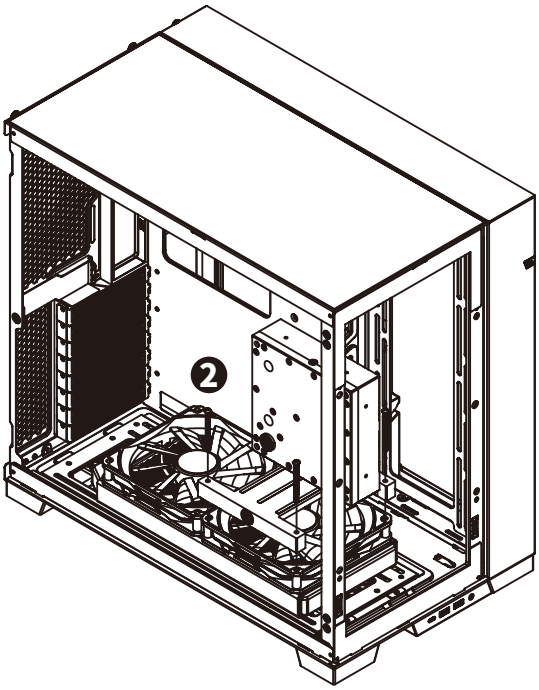

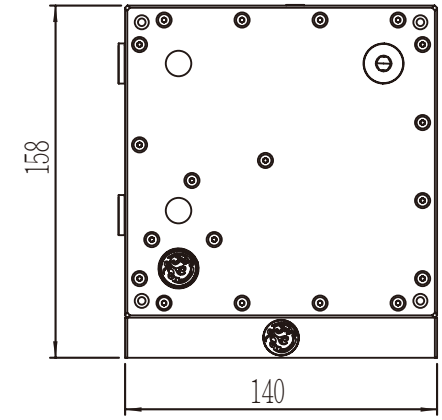

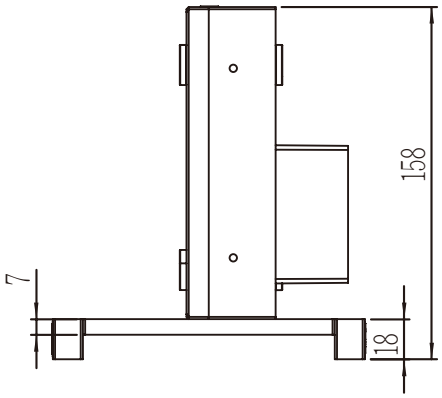

使用說明 **請按照正確的順序進行安裝**

本產品不包括水箱。

方法 B

步驟 1

安裝 M4x10mm 螺絲。

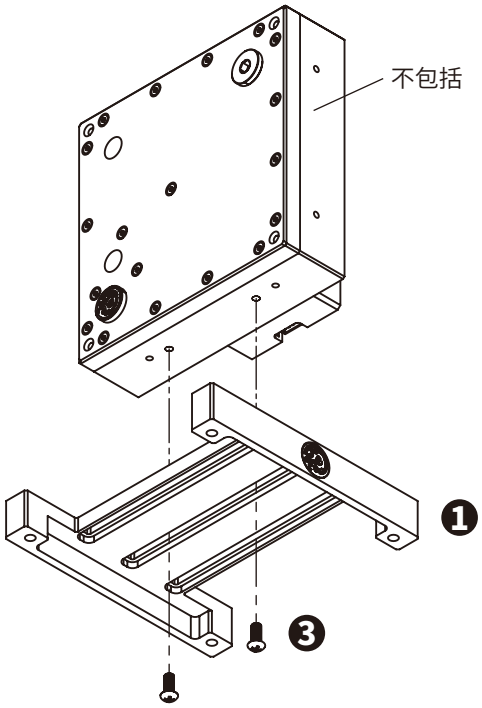

步驟 2

鎖緊支架。

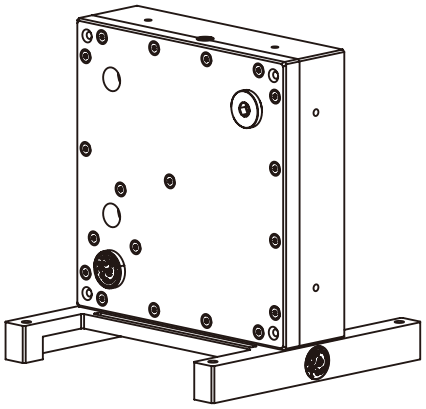

步驟 3
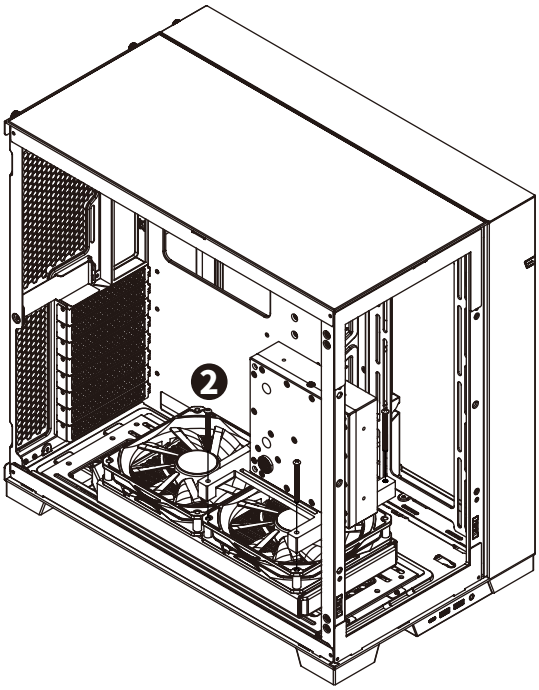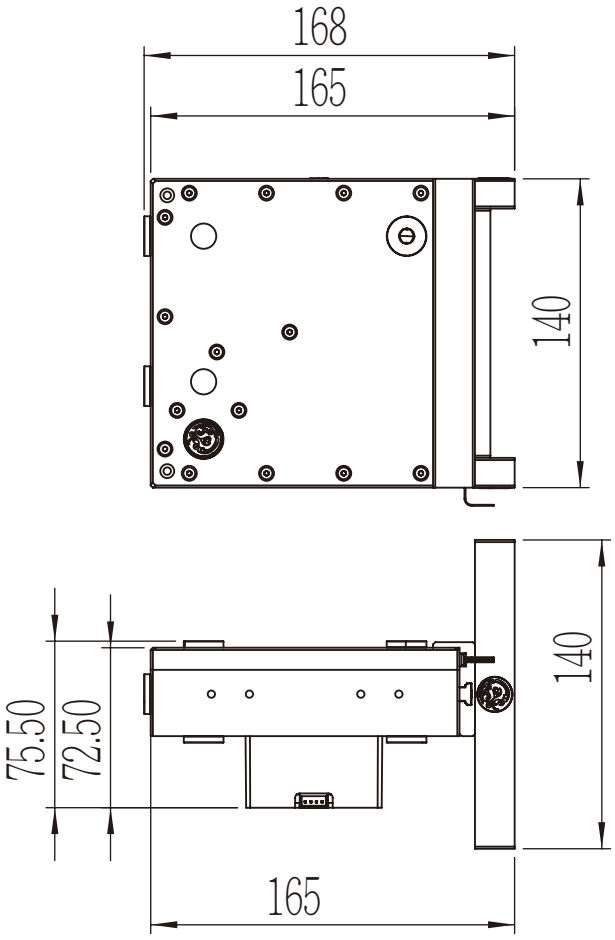
使用 M4x48mm 螺絲將產品與安裝支架一起固定在機殼中。