Bitspower®

TC ver.3

BPM-CPUXCI

Bitspower CPU Block Summit XC Intel Edition

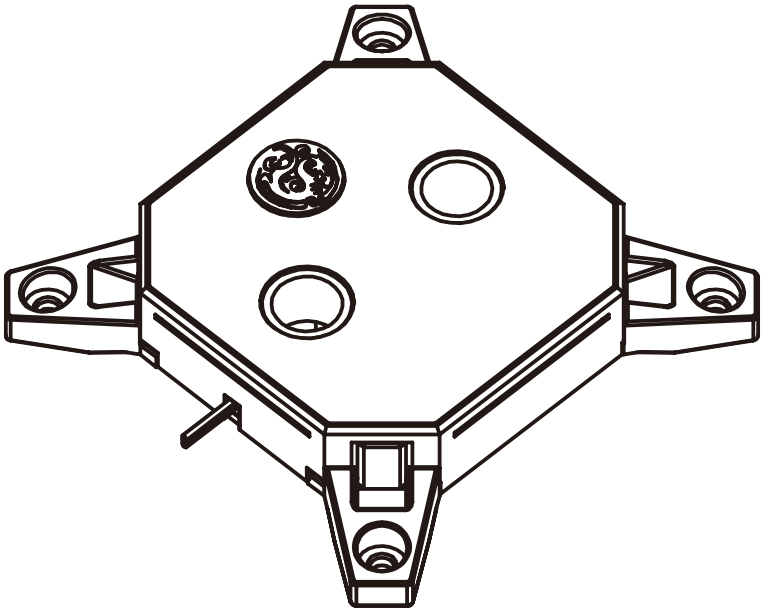

⚠ 注意事項

- 請在安裝前仔細閱讀並遵循本手冊中的安裝指南。 安裝此水冷頭需要對您的硬體有一些進階知識。 因此，如果您對安裝的步驟感到不了解， 請聯繫我們的客戶支援以獲得幫助。
- 我們建議在組裝完您的水路系統後使用測漏計測試，例如我們的 Bitspower 數位測漏計，以免在注入水冷液後發生洩漏狀況。
- **禁止**在水路有水或水泵運作時使用測漏計。
- 使用測漏計時，壓力**不得超過** 0.5 kg/cm^2 或 7.0 PSI。對您的水冷系統施加過高的壓力可能會造成您的水冷零件損壞。
- Bitspower 不對使用測漏計造成的任何潛在損壞負責。
- 在安裝任何零件時絕對**不要**過度擰緊，除非在說明中另有說明，否則過度擰緊會導致您的零件損壞。
- 建議使用我們的 Bitspower 透明水冷液來獲得最佳的冷卻效果，同時使用 Bitspower 染料來達成您想要的顏色。我們建議不要使用純蒸餾水，因為長時間使用可能會導致水垢與藻類的產生。請避免使用任何其他非推薦的水冷液或液體。使用非推薦的水冷液或液體可能會導致異常狀況，如硬體塗層剝落、沉積物或殘渣積聚導致管路或 O 圈的損壞和變形及水泵的不正常運作。Bitspower 不因使用非推薦水冷液而出現的任何問題負責。
- 絕對**不要**混用或使用不同種類的金屬製成的零件至您的水冷系統中。絕對不要使用鋁底的水冷零件與 Bitspower 產品一起使用，會導致您的水冷零件嚴重損壞和漏水，並使您的保固失效。如果您對使用的零件有任何疑問或問題，請聯繫我們的客戶支援以獲得幫助。
- Bitspower 保留更改我們產品設計和解釋的權利，恕不另行通知。產品的實際設計和顏色可能與我們的網站上顯示的不同。

Bitspower CPU Block Summit XC Intel Edition

配件

❶ CPU 冷頭 1 個

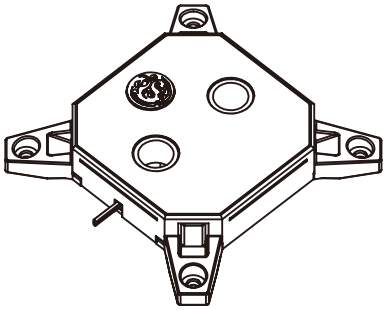

❷ 手轉螺絲 + 彈簧 4 個

❸ Intel 1700 螺絲 4 支

❹ 背面支架 1 個

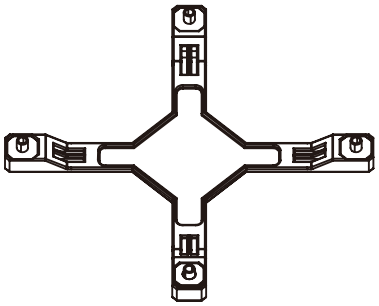

❺ BPA-TP1-2.5G 1 支

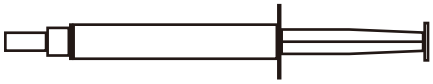

CPU 插槽兼容
Intel LGA 1700 / LGA 1851

使用說明 請按照正確的順序進行安裝

在將冷頭安裝到主機板上之前，請確認沒有任何干涉。
如果冷頭與主機板上的任何組件干涉，請勿繼續操作，並聯絡我們尋求協助。

步驟 1

請參考原廠安裝指南來安裝 CPU。

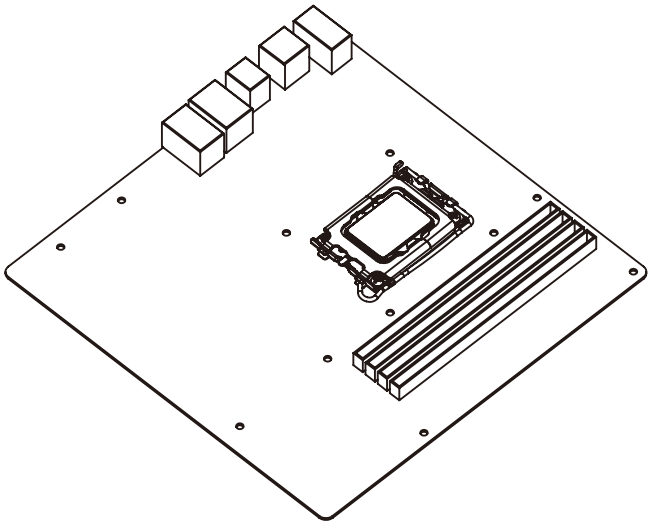

步驟 2

安裝 Intel 1700 螺絲及背板。

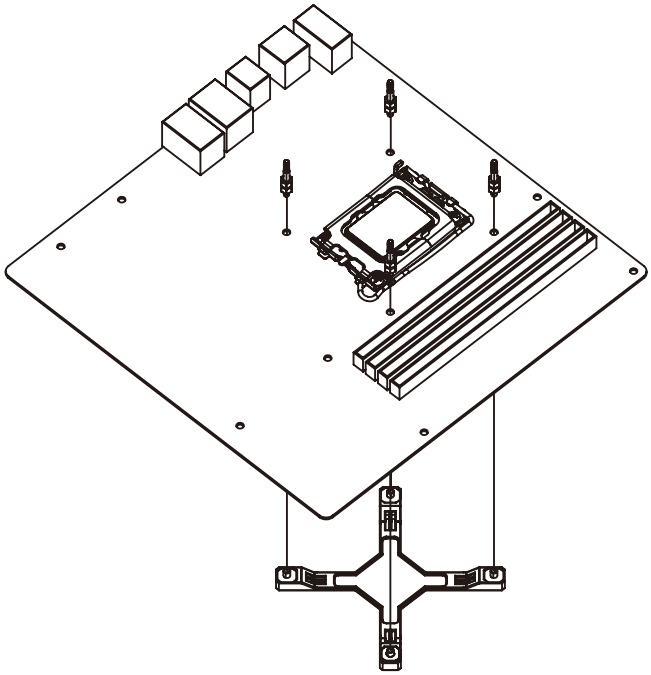

步驟 3

使用適量的導熱膏。

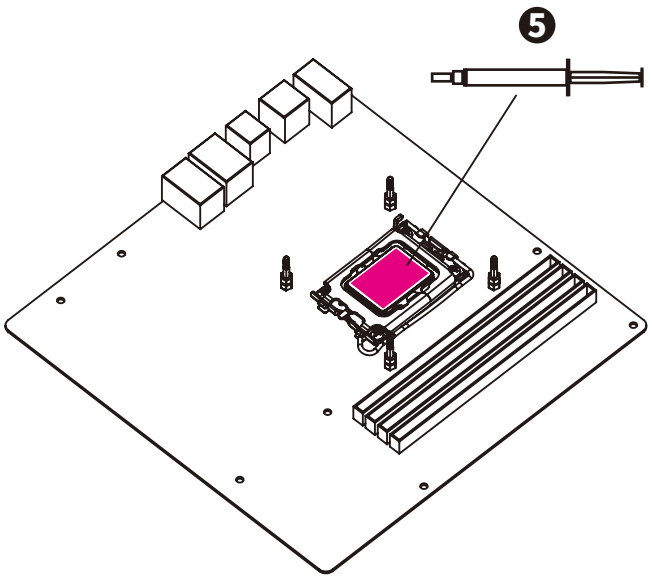

步驟 4

將 CPU 冷頭安裝至 Intel 1700 螺絲上。

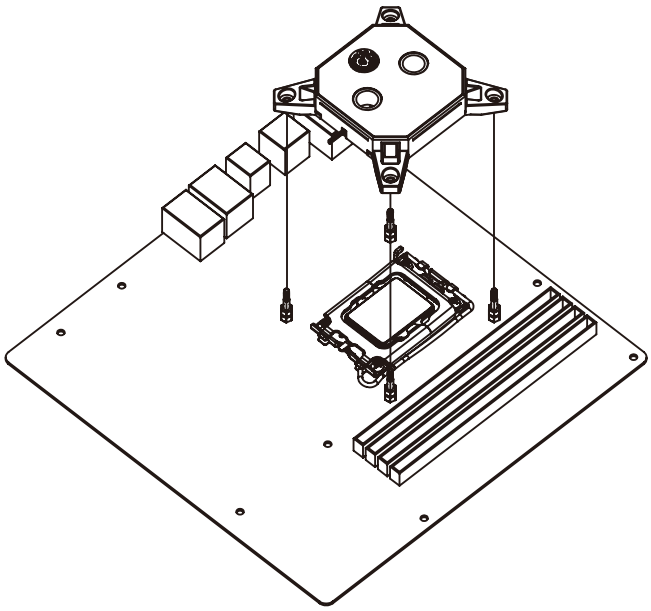

步驟 5

將手轉螺絲 + 彈簧鎖至 CPU 冷頭上。

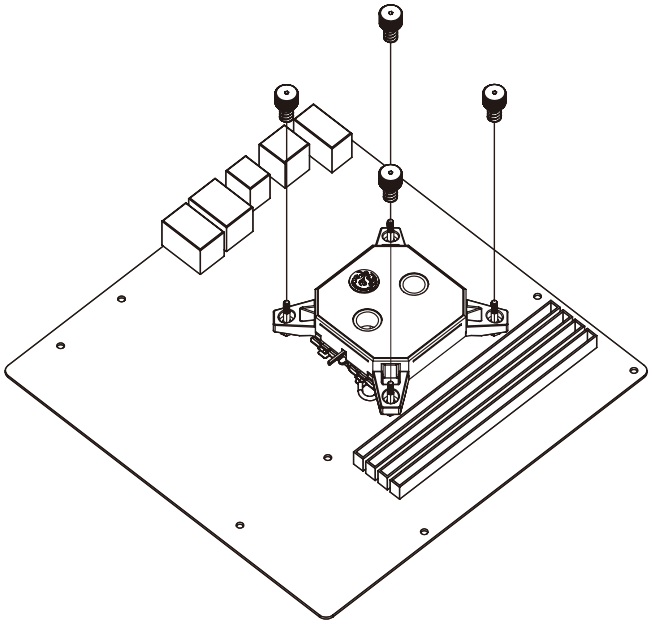

步驟 6

完成安裝。

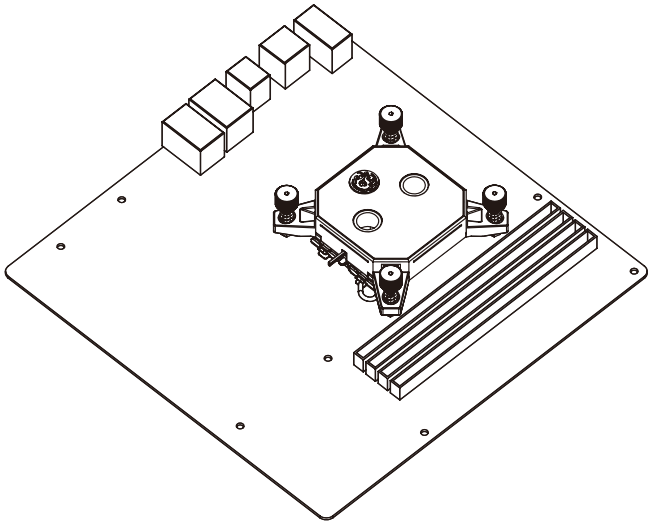

參考 爆炸圖

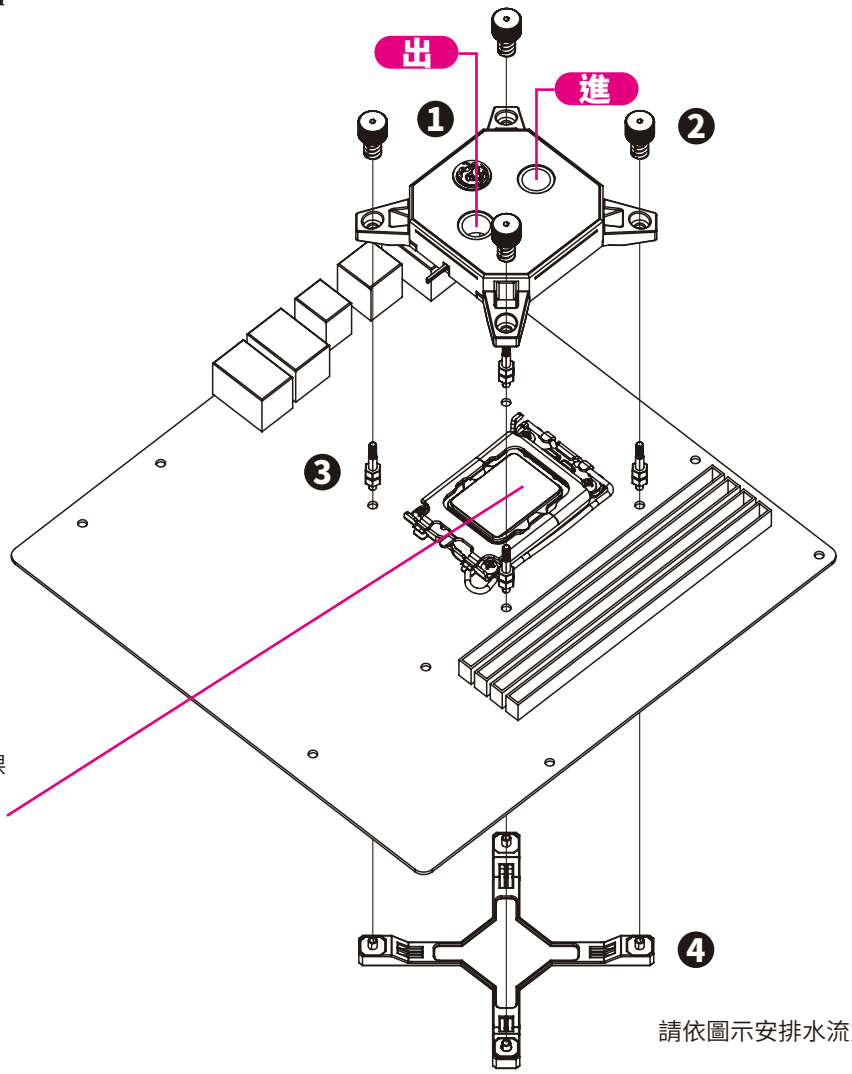

❺

將一層薄薄的導熱膏直接塗抹在裸露的晶片上。
請勿塗抹過多。

請依圖示安排水流方向，勿隨意改變。
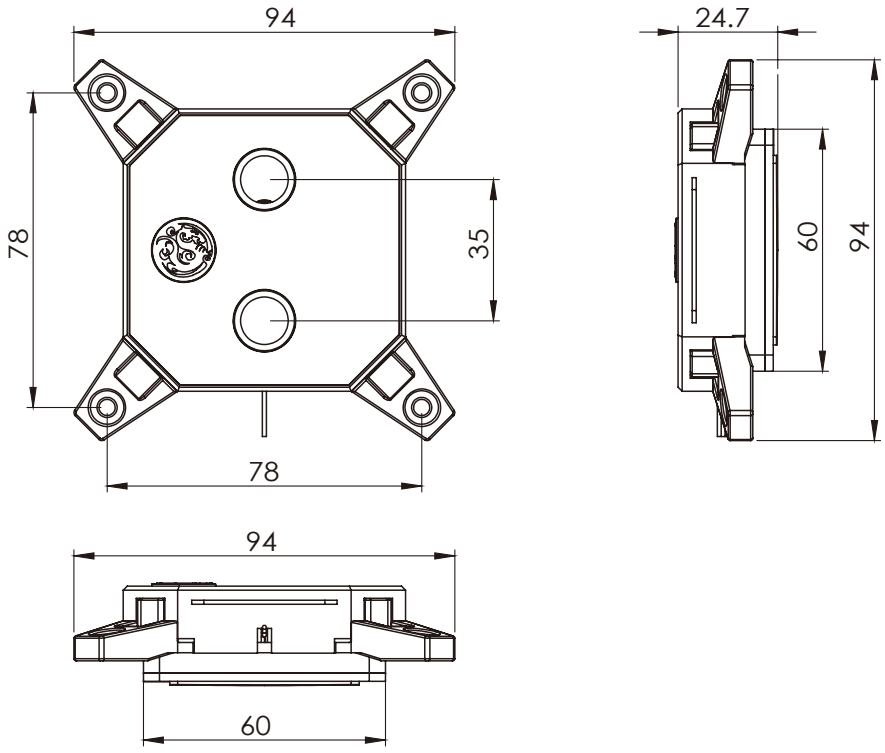
使用說明 尺寸參考