Bitspower®

SC ver.1

NEBULA VGA Water Block for ASUS ROG Astral GeForce RTX 5090

BPMS-VG5090ASA

包含内容

❶ BPMS-VG5090ASA 1 组

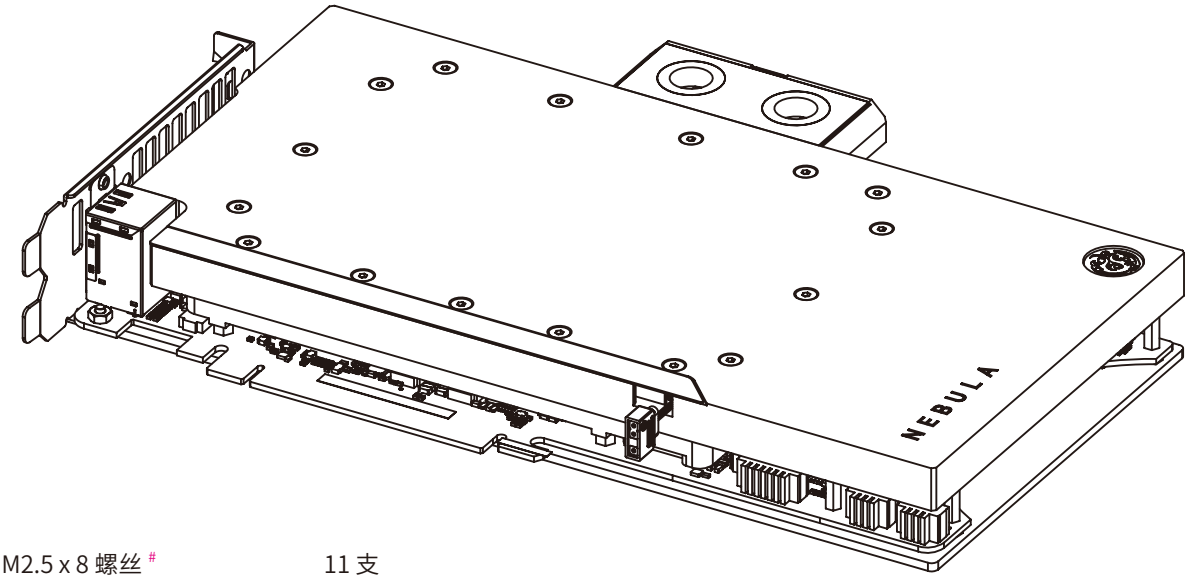

❷ M2.5 x 8 螺丝 # 11 支

两根螺丝预先锁上

❸ M2.5 x 6 螺丝 # 3 支

两根螺丝预先锁上

❹ M2.5 螺母 1 个

❺ BPA-TP1-2.5G 1 支

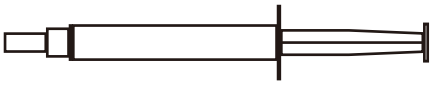

⚠ 注意事项

- 请在安装前仔细阅读并遵循本手册中的安装指南。安装此水冷头需要对您的硬体有一些进阶知识。因此，如果您对安装的步骤感到不了解， 请联系我们的客户支援以获得帮助。
- 我们建议在组装完您的水路系统后使用测漏计测试，例如我们的 Bitspower 数位测漏计，以免在注入水冷液后发生泄漏状况。
- **禁止**在水路有水或水泵运作时使用测漏计。
- 使用测漏计时，压力**不得超过** 0.5 kg/cm^2 或 7.0 PSI。对您的水冷系统施加过高的压力可能会造成您的水冷零件损坏。
- Bitspower 不对使用测漏计造成的任何潜在损坏负责。
- 在安装任何零件时绝对**不要**过度拧紧，除非在说明中另有说明，否则过度拧紧会导致您的零件损坏。
- 建议使用我们的 Bitspower 透明水冷液来获得最佳的冷却效果，同时使用 Bitspower 染料来达成您想要的颜色。我们建议不要使用纯蒸馏水，因为长时间使用可能会导致水垢与藻类的产生。请避免使用任何其他非推荐的水冷液或液体。使用非推荐的水冷液或液体可能会导致异常状况，如硬体涂层剥落、沉积物或残渣积聚导致管路或 O 圈的损坏和变形及水泵的不正常运作。 Bitspower 不因使用非推荐水冷液而出现的任何问题负责。
- 绝对**不要**混用或使用不同种类的金属制成的零件至您的水冷系统中。绝对不要使用铝底的水冷零件与 Bitspower 产品一起使用，会导致您的水冷零件严重损坏和漏水，并使您的保固失效。如果您对使用的零件有任何疑问或问题，请联系我们的客户支援以获得帮助。
- Bitspower 保留更改我们产品设计和解释的权利，恕不另行通知。产品的实际设计和颜色可能与我们的网站上显示的不同。

冷头

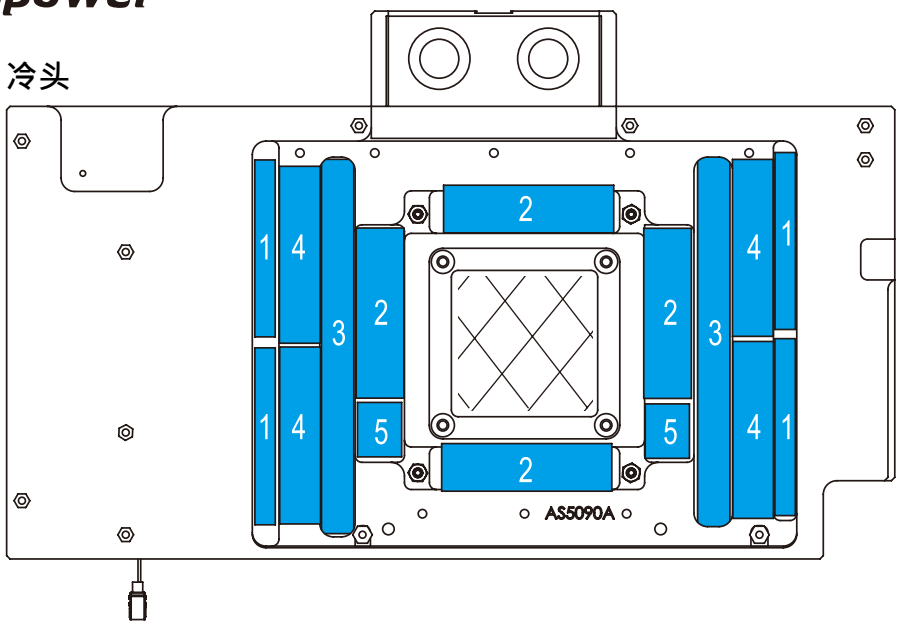

GPU(前)

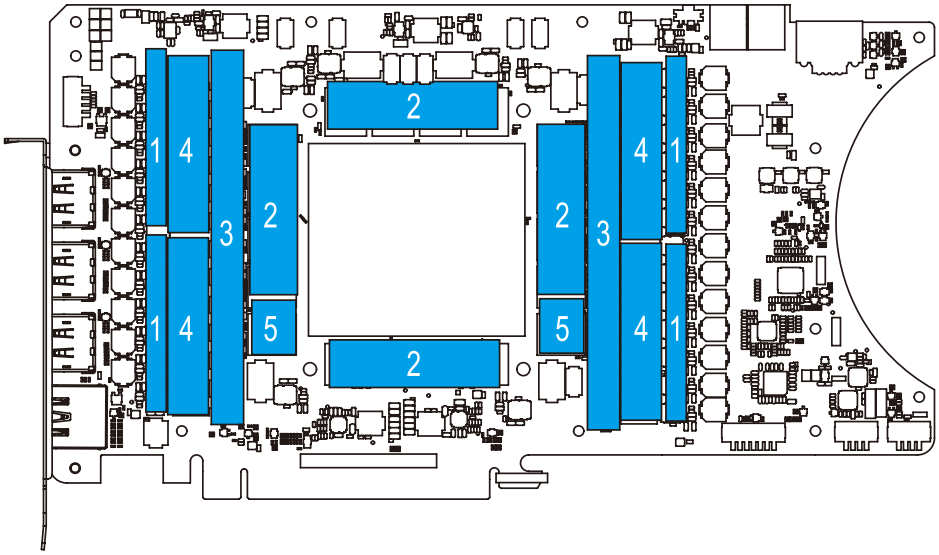

在 GPU 芯片上涂抹一层薄薄的导热膏。（❺ BPA-TP1-2.5G）

GPU 冷头和背板会预先安装对应的导热垫片。在安装和拧紧任何螺丝之前，请确保所有部件与显卡正确对齐。如果您需要自行安装导热垫片，请直接贴在 GPU 上。

1.0 mm 导热垫片

名称	规格	数量
导热垫片 1	6×52×1mm	4
导热垫片 2	14×50×1mm	4
导热垫片 3	100×9.5×1mm	2
导热垫片 4	12×52×1mm	4
导热垫片 5	13×16×1mm	2
导热垫片 6	93.8×19.5×1.5mm	4
导热垫片 7	50×19.5×1.5mm	2

背板

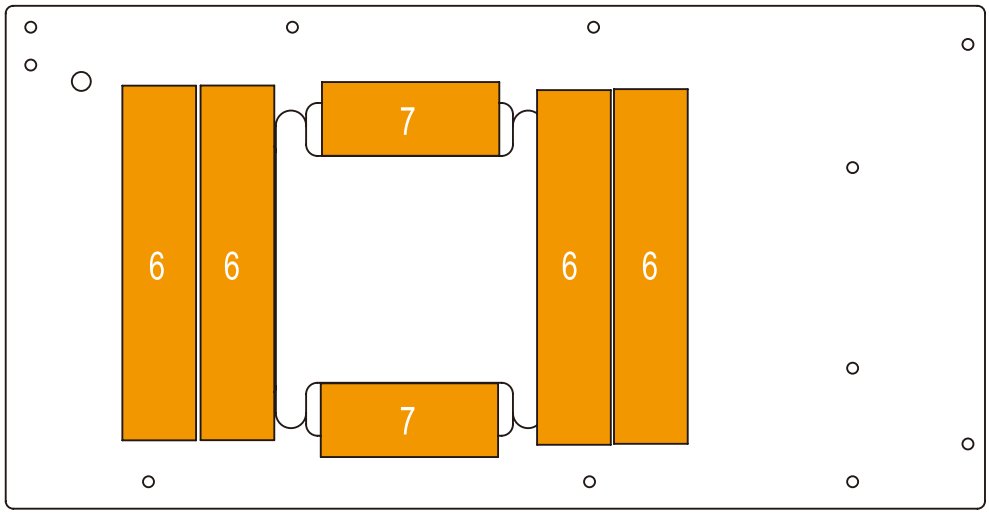

GPU(背面)

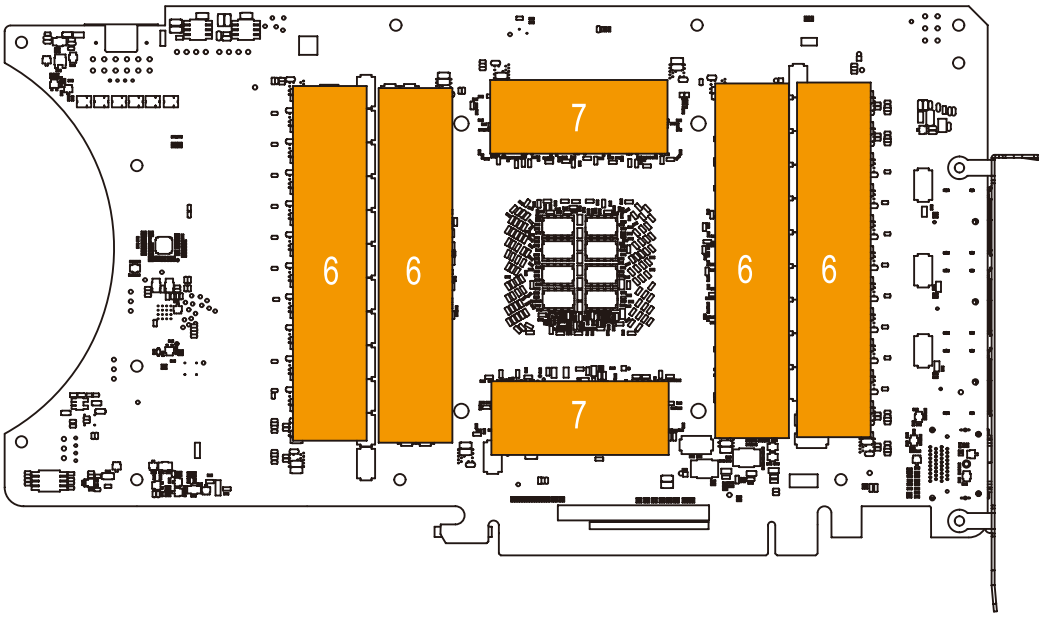

GPU 冷头和背板会预先安装对应的导热垫片。在安装和拧紧任何螺丝之前，请确保所有部件与显示卡正确对齐。如果您需要自行安装导热垫片，请直接贴在 GPU 上。

1.5 mm 导热垫片

名称	规格	数量
导热垫片 1	6×52×1mm	4
导热垫片 2	14×50×1mm	4
导热垫片 3	100×9.5×1mm	2
导热垫片 4	12×52×1mm	4
导热垫片 5	13×16×1mm	2
导热垫片 6	93.8×19.5×1.5mm	4
导热垫片 7	50×19.5×1.5mm	2

步骤 1

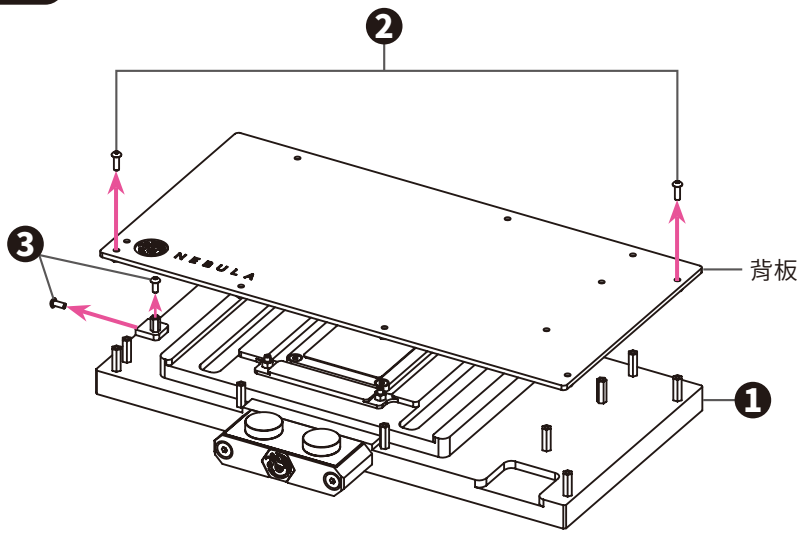

步骤 2

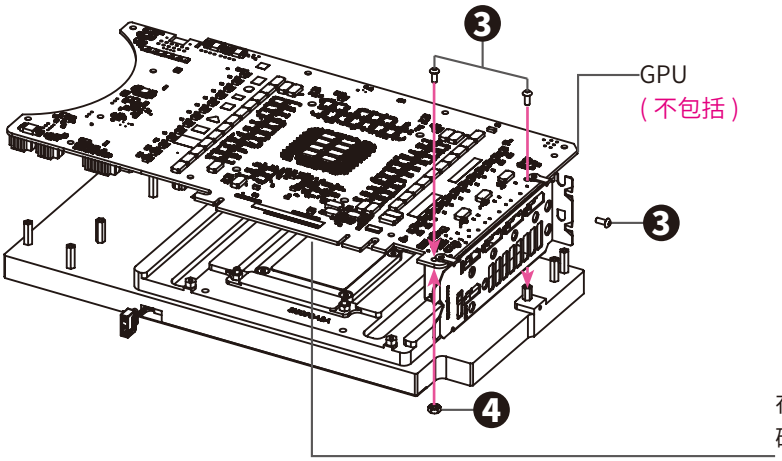

在将 GPU 安装到主机板上之前，请确保已在 GPU 晶片上涂抹导热膏，并且导热垫片上的所有塑胶薄膜都已移除，否则会导致过热。

步骤 3

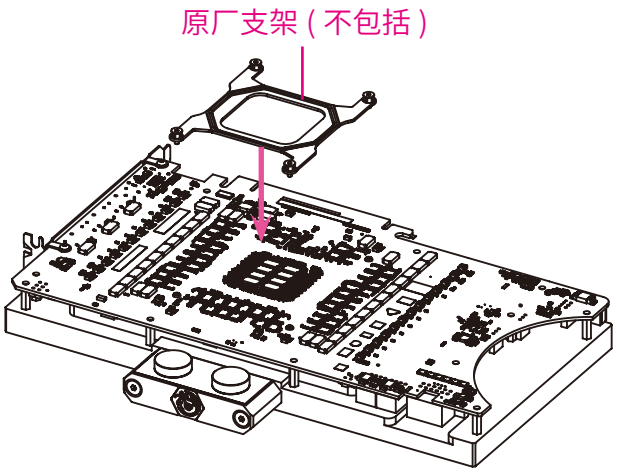

步骤 4

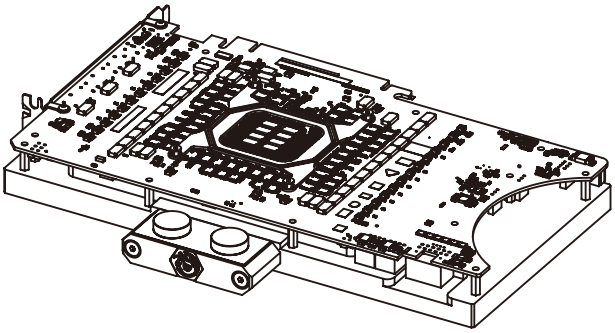

步骤 5

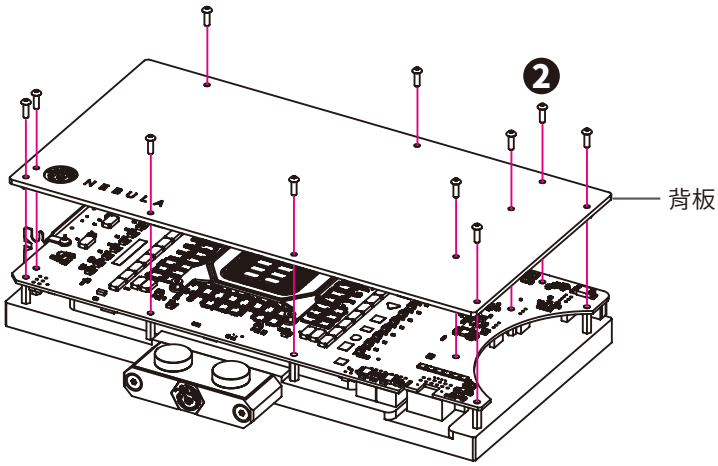

注意：
请移除背板上导热垫片上的所有塑胶薄膜。

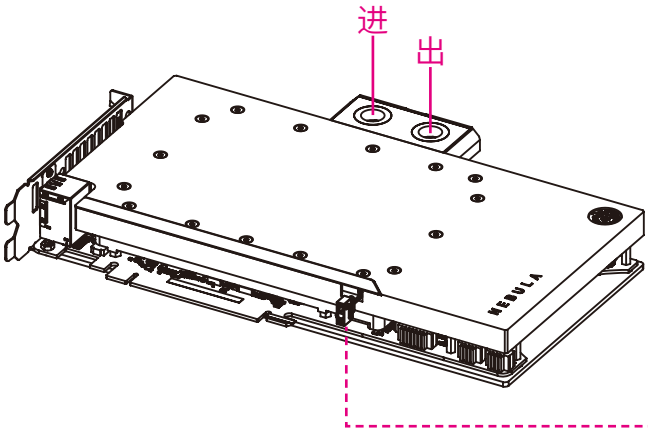

★请接❶主板或❷ 其他设备的 DRGB 插槽

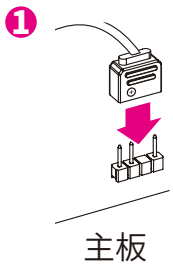

❷ BPTA-DRGBMFC

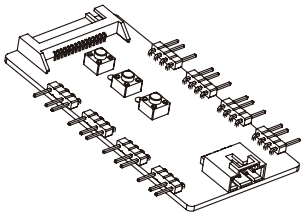

DRGB 控制器 (不包括)