Bitspower®

SC ver.3

Summit Revo Mk. II – AMD Edition

BPM-CPURVA-MP

AM5

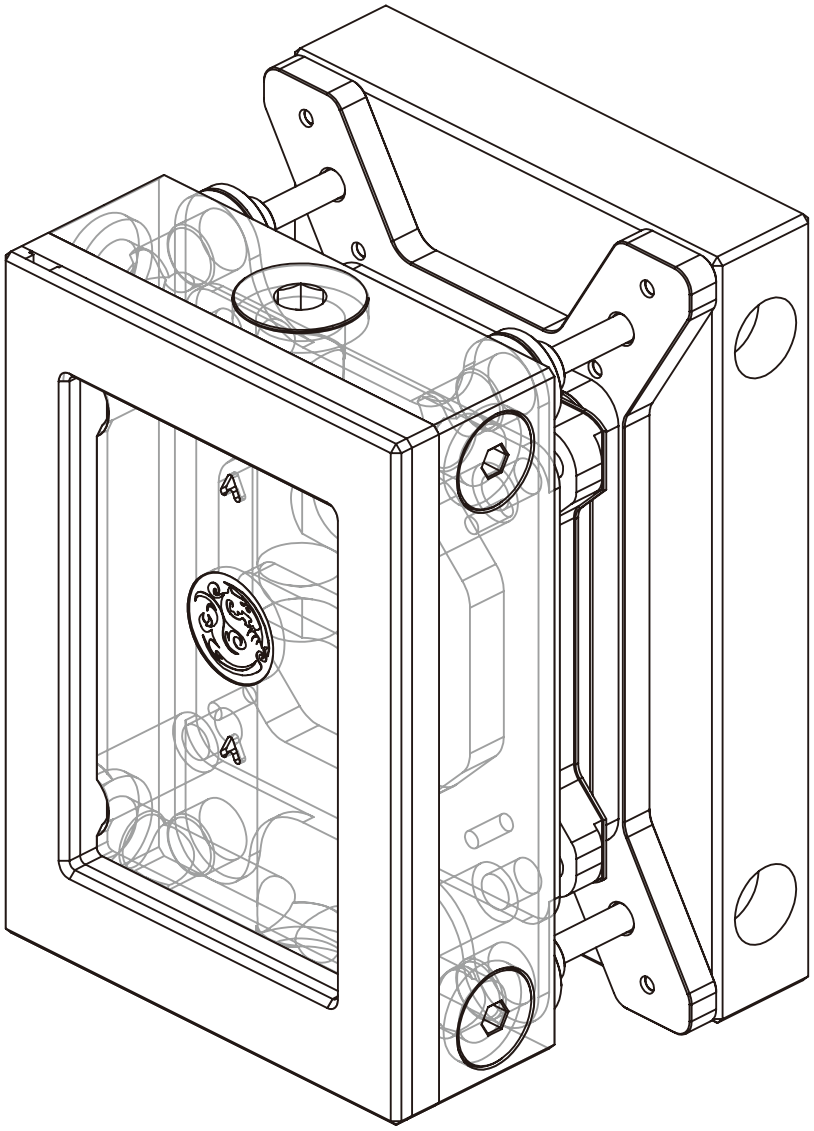

⚠ 注意事项

- 请在安装前仔细阅读并遵循本手册中的安装指南。安装此水冷头需要对您的硬体有一些进阶知识。因此，如果您对安装的步骤感到不了解， 请联系我们的客户支援以获得帮助。
- 我们建议在组装完您的水路系统后使用测漏计测试，例如我们的 Bitspower 数位测漏计，以免在注入水冷液后发生泄漏状况。
- **禁止**在水路有水或水泵运作时使用测漏计。
- 使用测漏计时，压力**不得超过** 0.5 kg/cm^2 或 7.0 PSI。对您的水冷系统施加过高的压力可能会造成您的水冷零件损坏。
- Bitspower 不对使用测漏计造成的任何潜在损坏负责。
- 在安装任何零件时绝对**不要**过度拧紧，除非在说明中另有说明，否则过度拧紧会导致您的零件损坏。
- 建议使用我们的 Bitspower 透明水冷液来获得最佳的冷却效果，同时使用 Bitspower 染料来达成您想要的颜色。我们建议不要使用纯蒸馏水，因为长时间使用可能会导致水垢与藻类的产生。请避免使用任何其他非推荐的水冷液或液体。使用非推荐的水冷液或液体可能会导致异常状况，如硬体涂层剥落、沉积物或残渣积聚导致管路或 O 圈的损坏和变形及水泵的不正常运作。 Bitspower 不因使用非推荐水冷液而出现的任何问题负责。
- 绝对**不要**混用或使用不同种类的金属制成的零件至您的水冷系统中。绝对不要使用铝底的水冷零件与 Bitspower 产品一起使用，会导致您的水冷零件严重损坏和漏水，并使您的保固失效。如果您对使用的零件有任何疑问或问题，请联系我们的客户支援以获得帮助。
- Bitspower 保留更改我们产品设计和解释的权利，恕不另行通知。产品的实际设计和颜色可能与我们的网站上显示的不同。

Bitspower CPU Block Summit Revo AMD Edition

包含內容

❶ 磁吸面盖 1 个

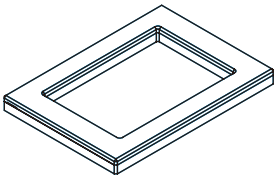

❷ CPU 冷头 (前) 1 个

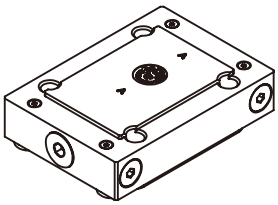

❸ CPU 冷头 (后) 1 个

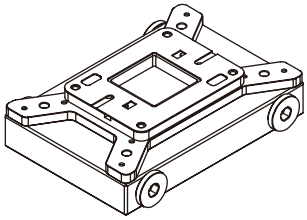

❹ 扣具螺母 4 支

❺ 通道接头 4 个

❻ CPU 固定架 1 个

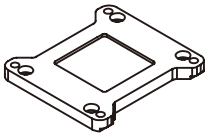

❼ 绝缘垫片 1 片

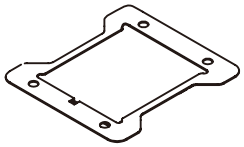

❽ 扣具螺柱 4 支

❾ #6-32X10 螺丝 4 支

❿ BPA-TP1-2.5G 1 支

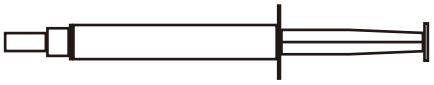

CPU 插槽兼容
AMD AM5

使用说明 请按照正确的顺序进行安装

在将冷头安装到主机板上之前，请确认没有任何干涉。
如果冷头与主机板上的任何组件干涉，请勿继续操作，并联络我们寻求协助。

步骤 1

请松开原厂螺丝。

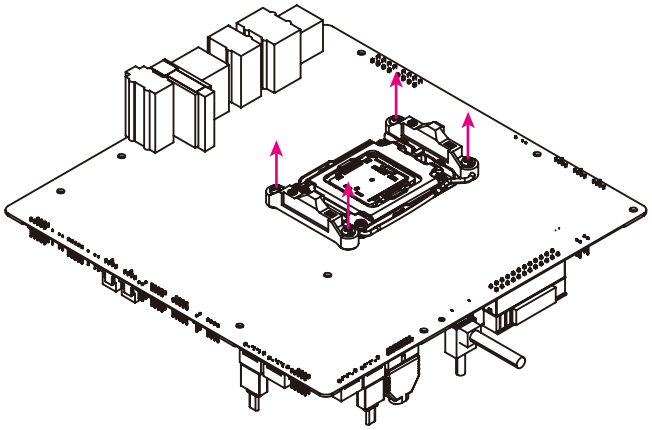

注意：图示为背插式主机板，与您的实际主机板设计和风格可能会有所不同。

步骤 2

请移除原主板上的 CPU 扣具及强化背板。

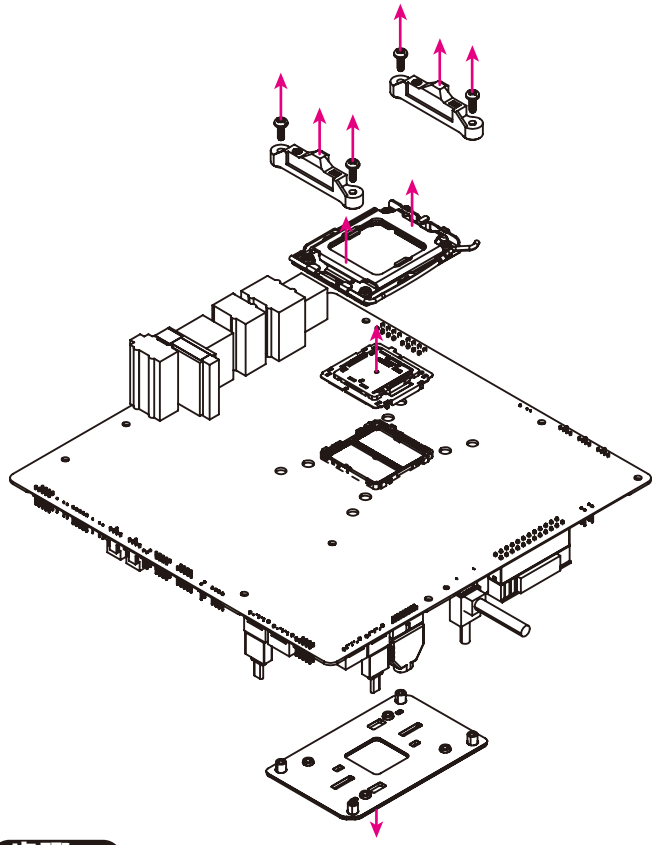

步骤 3

请安装 CPU。

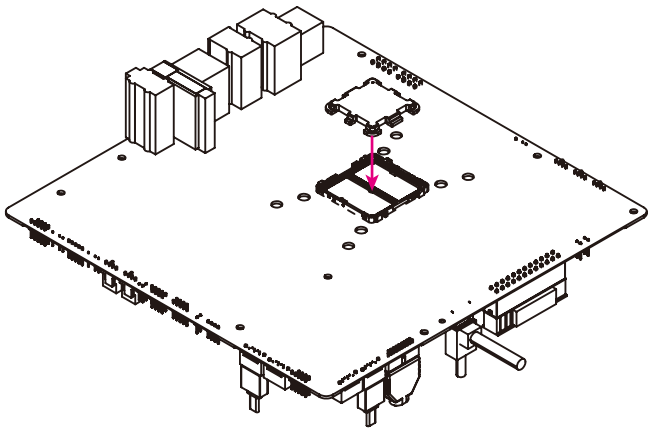

步骤 4

请预先组装如下配件。

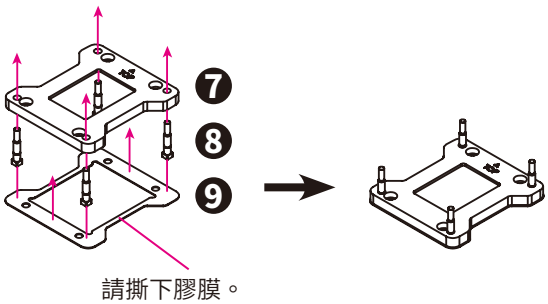

步骤 5

将步骤 4 预组完成的零件与背面冷头一同安装至主机板上。

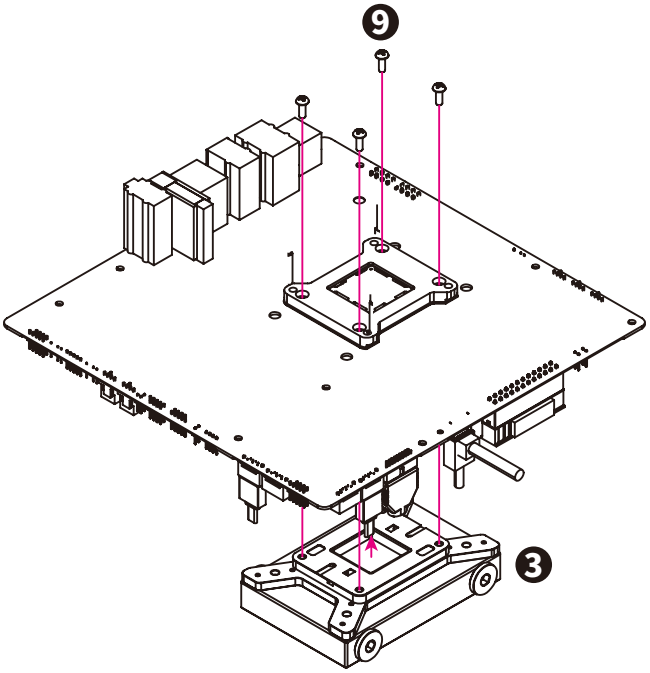

步骤 6

请预先组装如下配件。

请用 4mm 的六角扳手 (不包含)

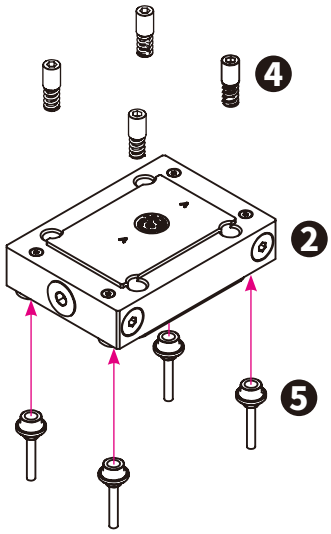

步骤 7

将「步骤 6」中预先组装的部件连接到背面块并以 X 字顺序拧紧张紧螺母。最后盖上磁吸面盖。

请勿将扣具螺母锁过紧，以免造成组件损坏。

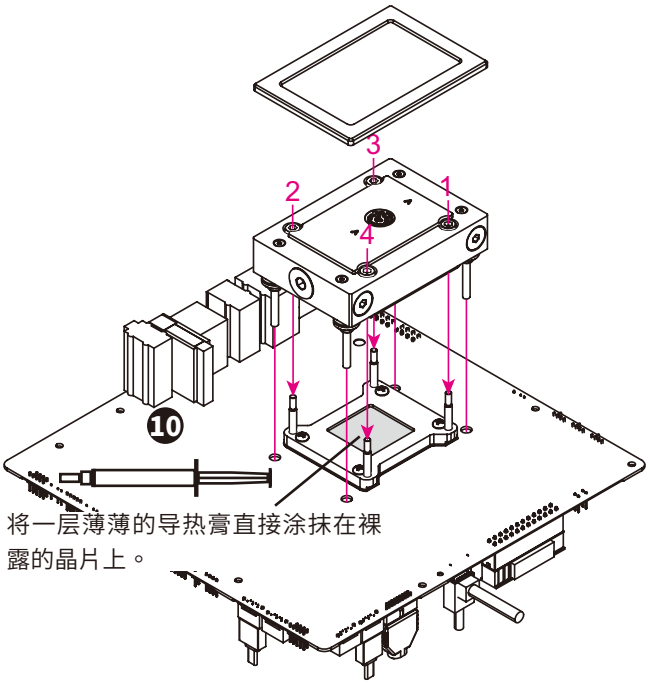

将一层薄薄的导热膏直接涂抹在裸露的晶片上。

步骤 8

安装完成后，请锁紧背面的 8 颗螺丝。

在组装循环水路之前，请遵循进出水口安装指南。

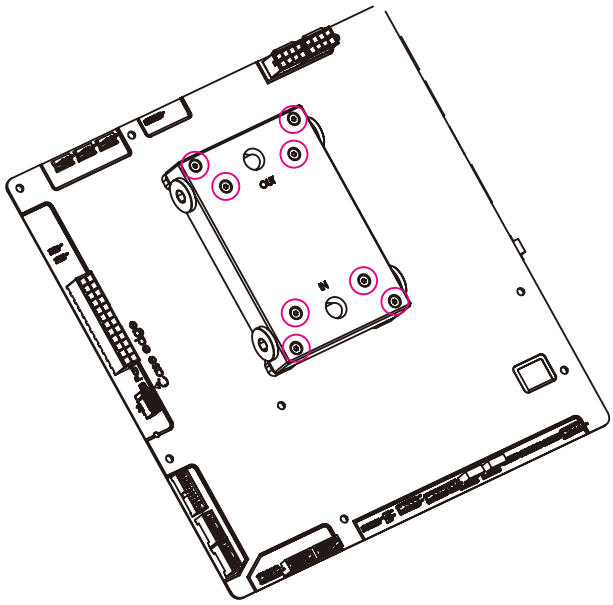

使用说明 **进出水口安装指南**

⚠ 警告

使用 Summit Revo 的背面水道模组上正确的出水孔作为进水口和出水口是非常重要的。 使用不正确的出水孔将导致散热性能下降，请依以下叙述及参考示意图以确保水冷头安装正确。

Summit Revo CPU 水冷头有两种安装选项。请选择与 CPU 水冷头流动方向互相匹配的安装选项

- 垂直或水平安装时，请选择选项 1。底部端口必须用作进气口。
- 仅水平安装时，请选择选项 2。在垂直安装中，此选项可能会导致 CPU 模组顶部形成气隙，阻碍冷却液流动。

Summit Revo 的背面水道模组的出水孔与水冷头本体内部的水道互相连接。水冷液进入水冷头的正确流向视水冷头安装的方向而定，请确认您的进出水方向与水冷头内正确的流向一致。

正视图

选项 1

适合垂直和水平安装。

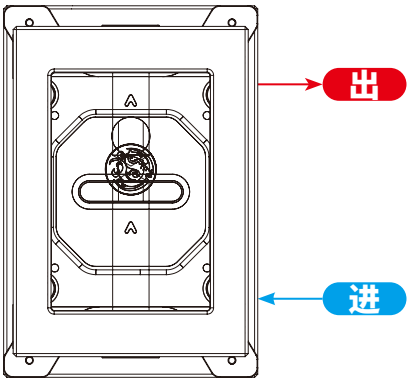

选项 2

仅适用于水平安装。垂直安装可能会形成气隙。

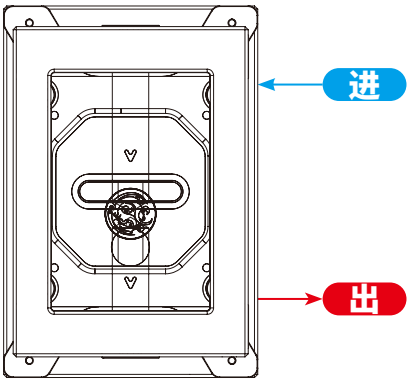

选项 1
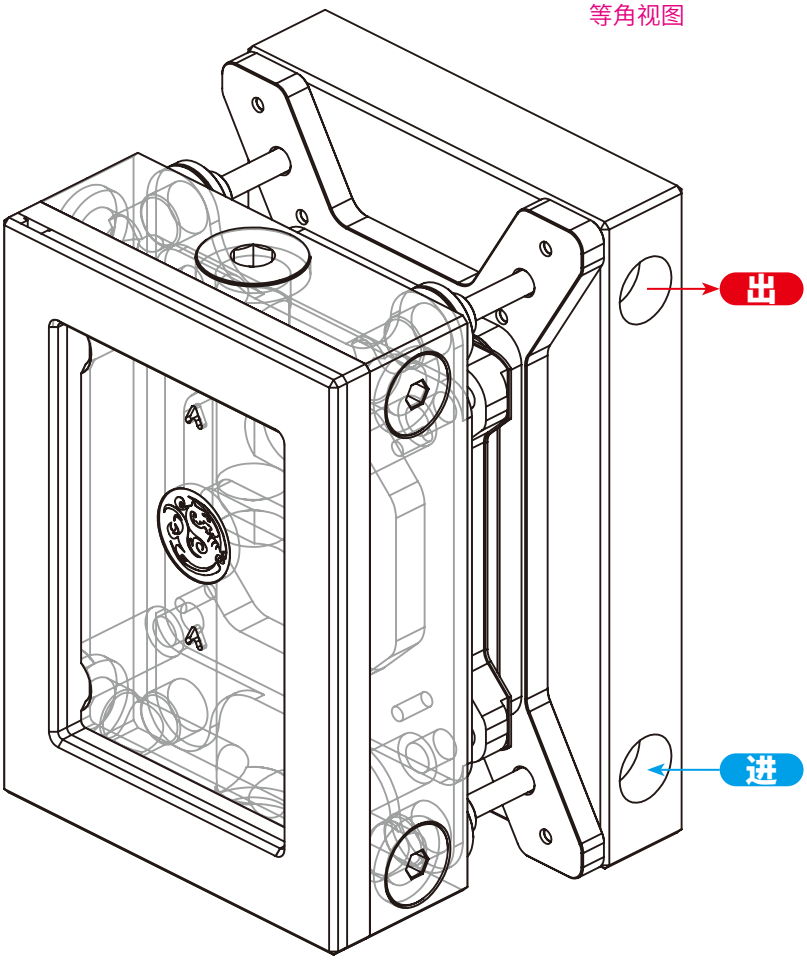
等角视图