Bitspower®

SC ver.2

BPM-WTCR240S

Bitspower CR240 Reservoir Slim Edition

配件

❶ BPM-WTCR240S 1 组

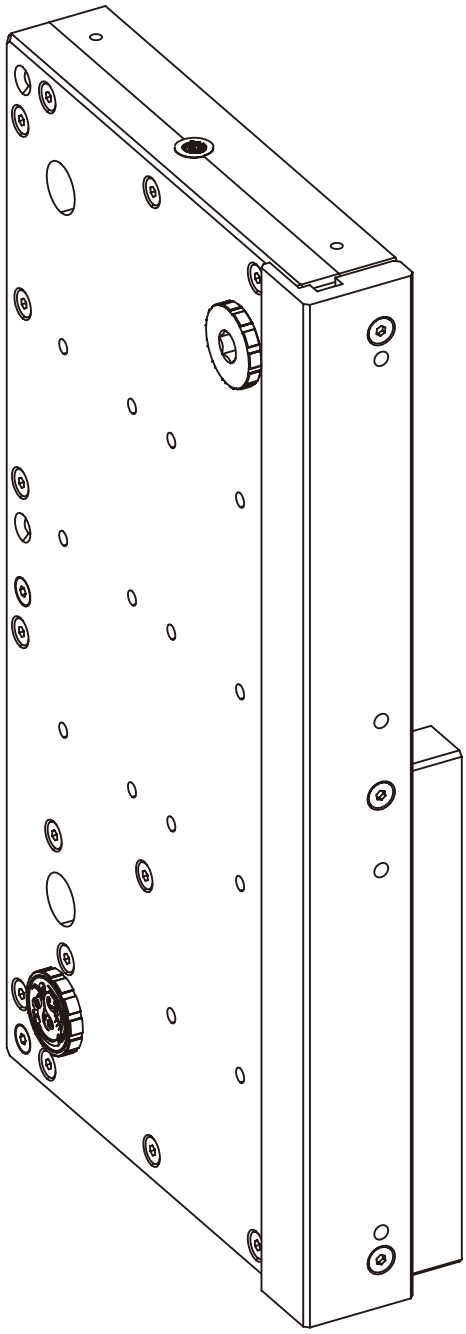

❷ 固定支架 2 个

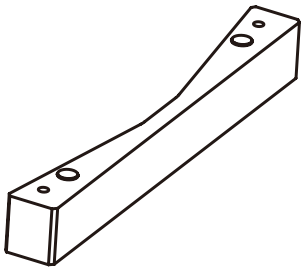

❸ 垫高支架 2 个

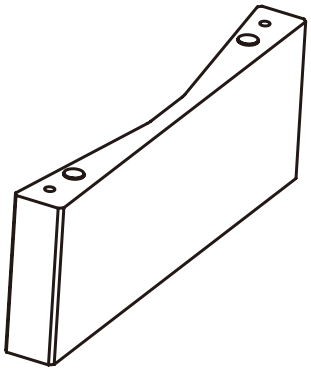

❹ M3x45mm 螺丝 4 支

❺ M3x5mm 螺丝 4 支

❻ M4x6mm 螺丝 4 支

❼ BPTA-PSC-SOC 1 条

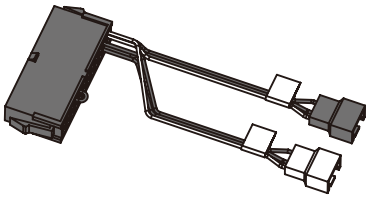

⚠ 注意事项

- 请在安装前仔细阅读并遵循本手册中的安装指南。安装此水冷头需要对您的硬体有一些进阶知识。因此，如果您对安装的步骤感到不了解， 请联系我们的客户支援以获得帮助。
- 我们建议在组装完您的水路系统后使用测漏计测试，例如我们的 Bitspower 数位测漏计，以免在注入水冷液后发生泄漏状况。
- **禁止**在水路有水或水泵运作时使用测漏计。
- 使用测漏计时，压力**不得超过** 0.5 kg/cm^2 或 7.0 PSI。对您的水冷系统施加过高的压力可能会造成您的水冷零件损坏。
- Bitspower 不对使用测漏计造成的任何潜在损坏负责。
- 在安装任何零件时绝对**不要**过度拧紧，除非在说明中另有说明，否则过度拧紧会导致您的零件损坏。
- 建议使用我们的 Bitspower 透明水冷液来获得最佳的冷却效果，同时使用 Bitspower 染料来达成您想要的颜色。我们建议不要使用纯蒸馏水，因为长时间使用可能会导致水垢与藻类的产生。请避免使用任何其他非推荐的水冷液或液体。使用非推荐的水冷液或液体可能会导致异常状况，如硬体涂层剥落、沉积物或残渣积聚导致管路或 O 圈的损坏和变形及水泵的不正常运作。 Bitspower 不因使用非推荐水冷液而出现的任何问题负责。
- 绝对**不要**混用或使用不同种类的金属制成的零件至您的水冷系统中。绝对不要使用铝底的水冷零件与 Bitspower 产品一起使用，会导致您的水冷零件严重损坏和漏水，并使您的保固失效。如果您对使用的零件有任何疑问或问题，请联系我们的客户支援以获得帮助。
- Bitspower 保留更改我们产品设计和解释的权利，恕不另行通知。产品的实际设计和颜色可能与我们的网站上显示的不同。

使用说明 针对固定支架

方法 A

步骤 1

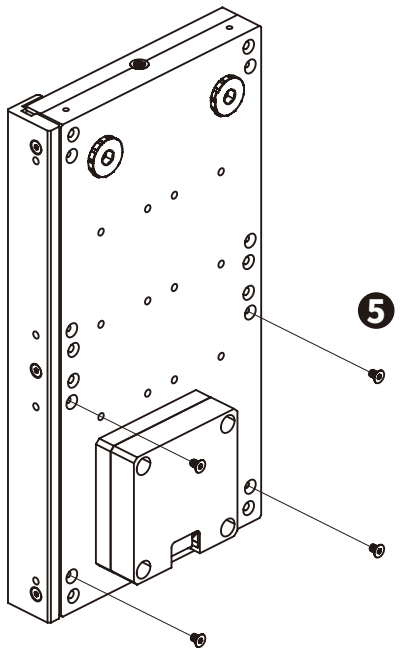

组装 M3x5mm 螺丝

步骤 2

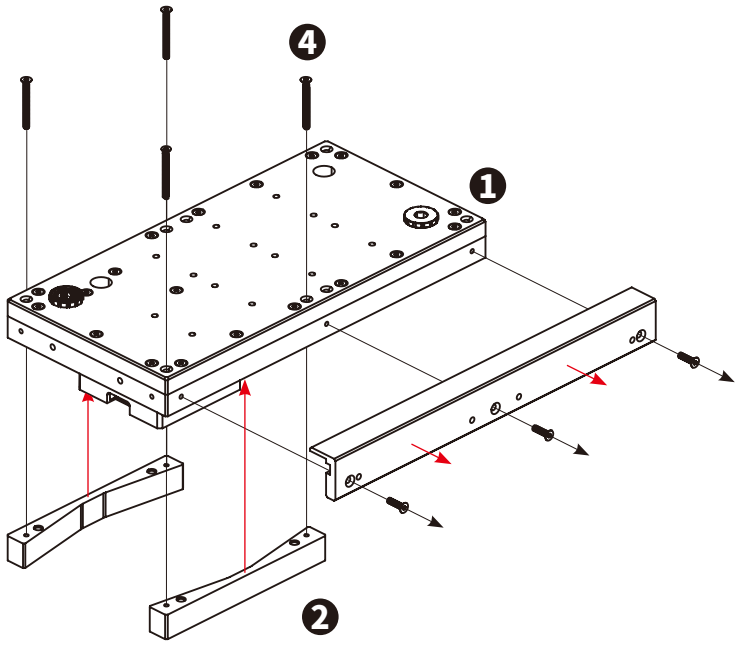

安装固定支架

步骤 3

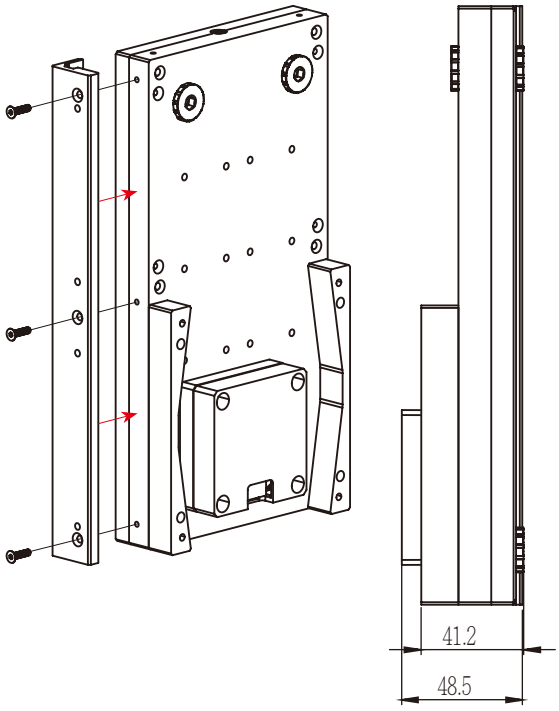

尺寸参考

步骤 4

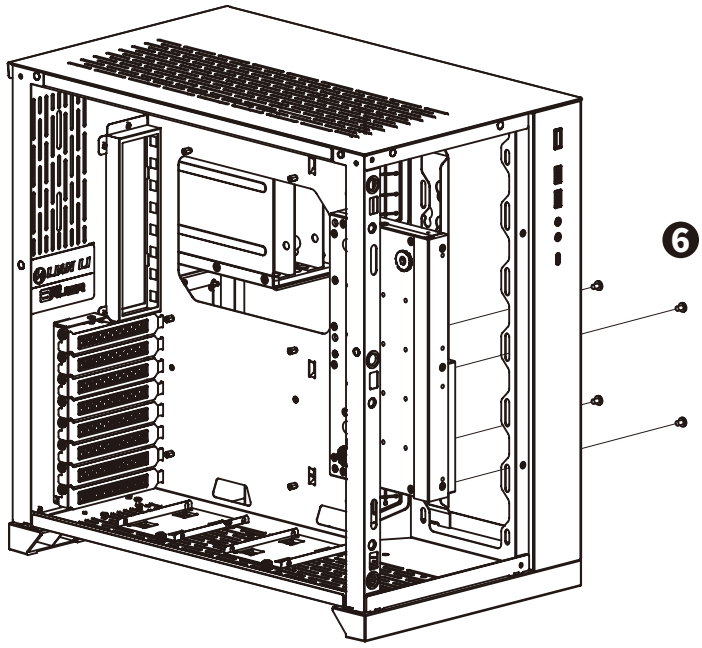

安装于机壳

使用说明 针对垫高支架

方法 A

步骤 1

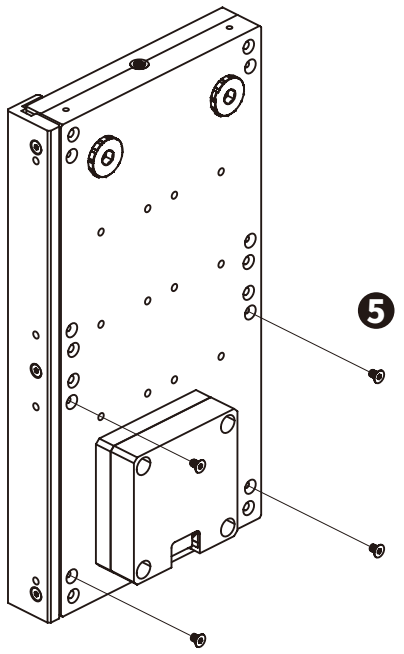

组装 M3x5mm 螺丝

步骤 2

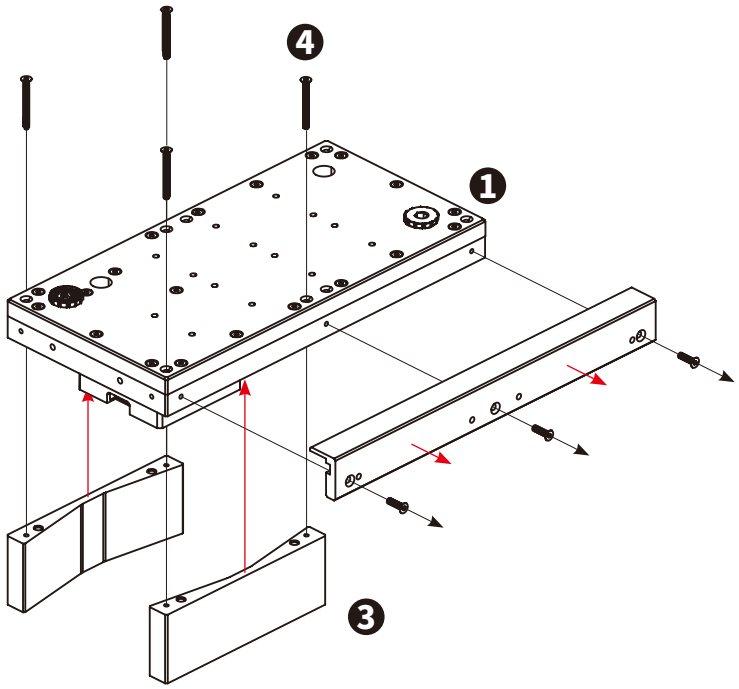

安装垫高支架

步骤 3

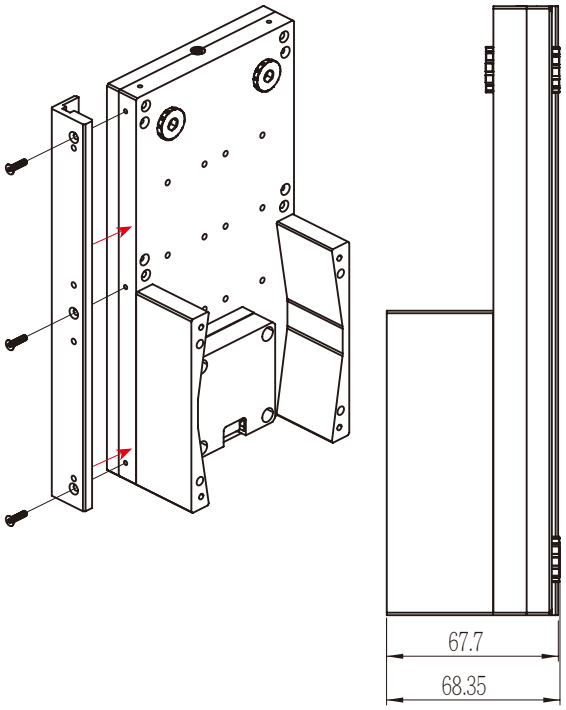

尺寸参考

步骤 4

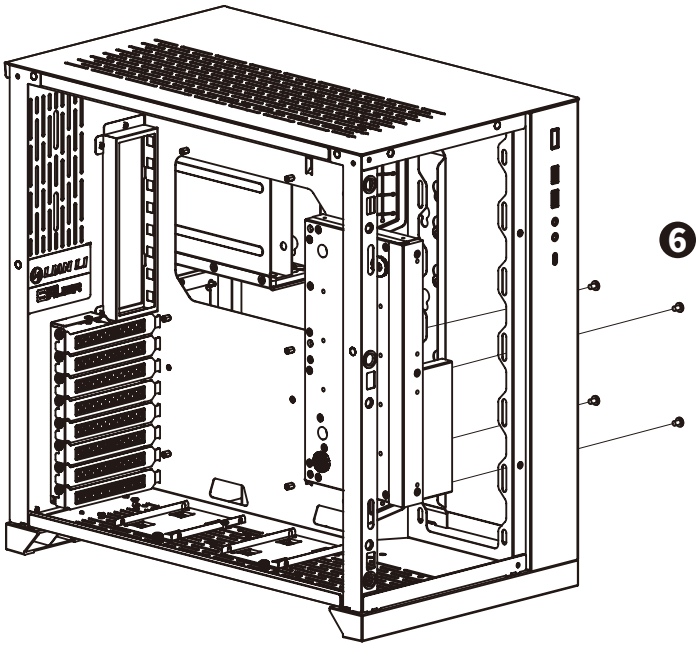

安装于机壳

Bitspower®

推荐 针对垂直支架（额外购买）

方法 A

步骤 1

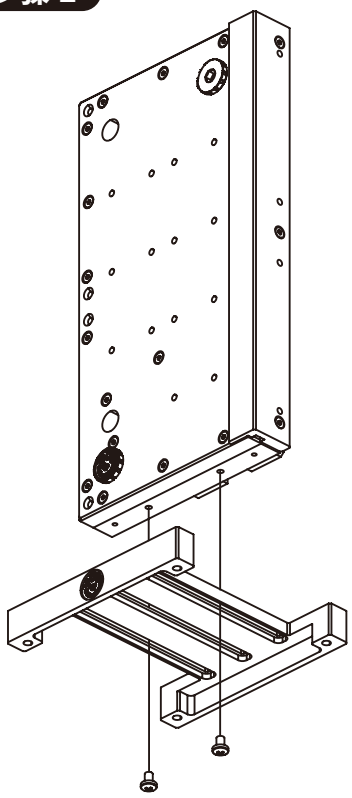

步骤 2

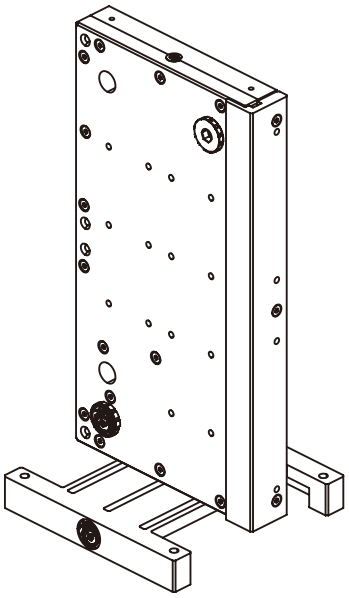

步骤 3

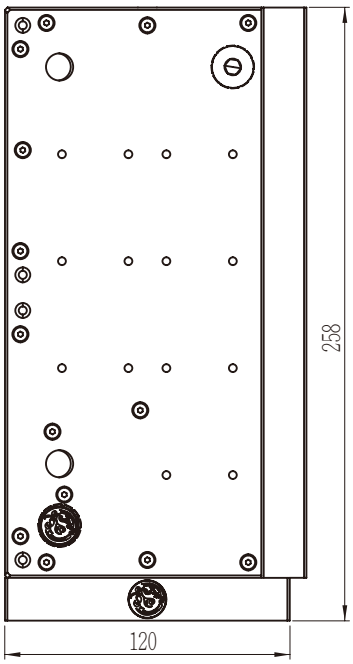

步骤 4

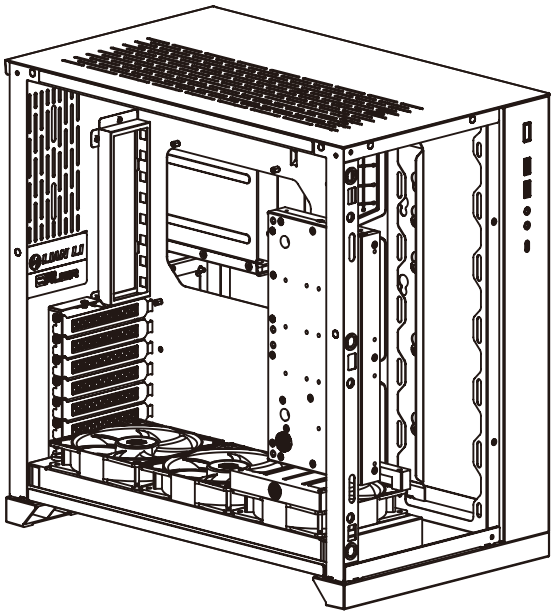

Bitspower®

方法 B

步骤 1

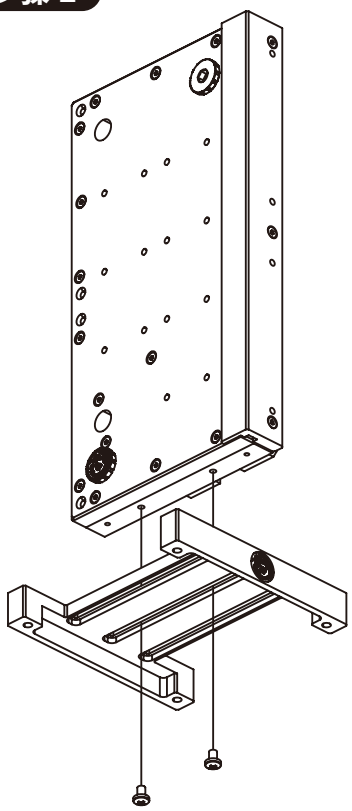

步骤 2

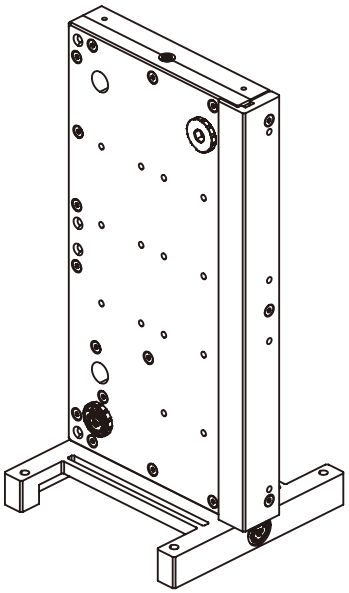

步骤 3

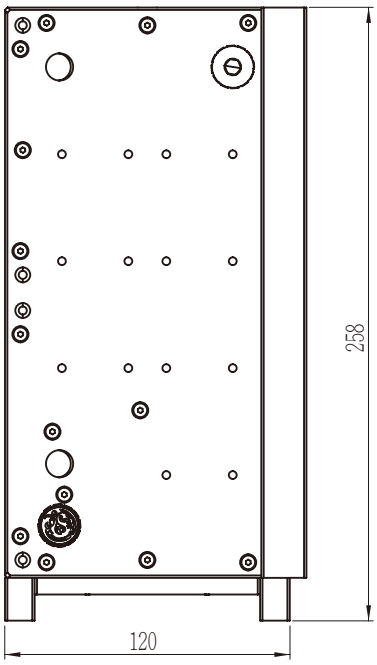

Bitspower®

推荐 滑块（额外购买）

方法 A

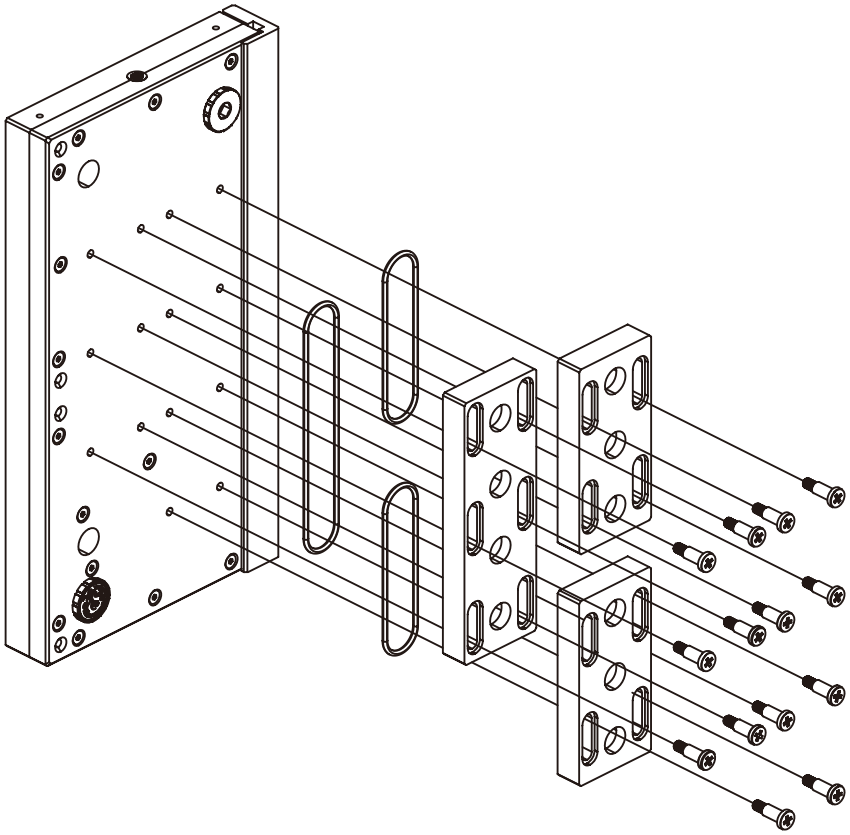

方法 B

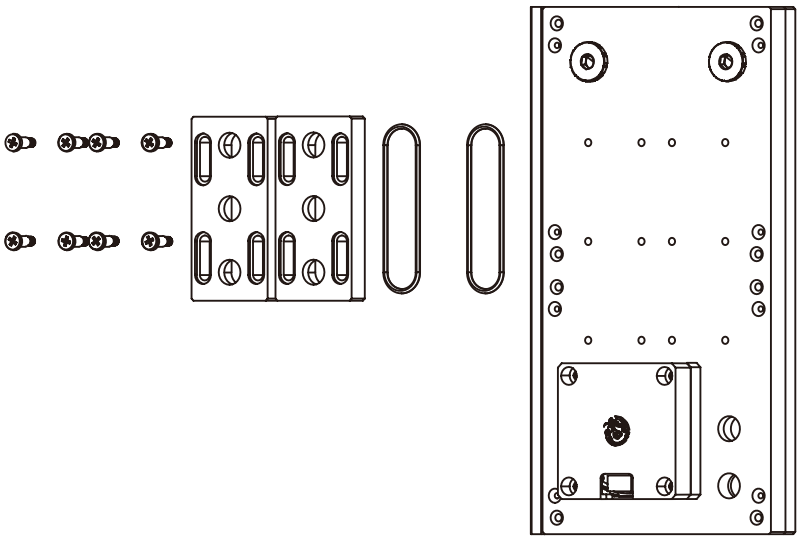

尺寸参考

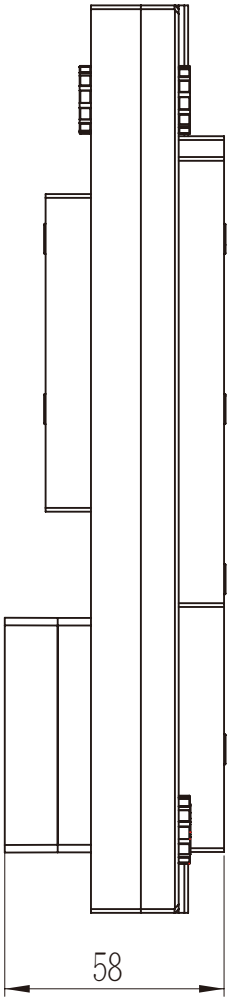

水泵规格
额定电压：12V DC
功率消耗：8.4W
最大流量：460±15% L/h
噪音：≤ 24dBA
PWM：Yes
MTBF：≥ 15000 hours
保固：2 years