Bitspower®

SC ver.1

BPM-MBCR140

Bitspower Mount Bracket for CR Reservoir 140 Series

配件

❶ BPM-MBCR140 1 个

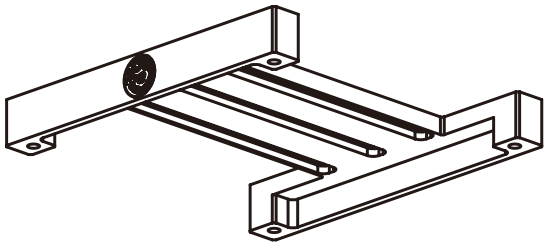

❷ M4x48mm 螺丝 4 支

❸ M4x10mm 螺丝 2 支

⚠ 注意事项

- 请在安装前仔细阅读并遵循本手册中的安装指南。安装此水冷头需要对您的硬体有一些进阶知识。因此，如果您对安装的步骤感到不了解， 请联系我们的客户支援以获得帮助。
- 我们建议在组装完您的水路系统后使用测漏计测试，例如我们的 Bitspower 数位测漏计，以免在注入水冷液后发生泄漏状况。
- **禁止**在水路有水或水泵运作时使用测漏计。
- 使用测漏计时，压力**不得超过** 0.5 kg/cm^2 或 7.0 PSI。对您的水冷系统施加过高的压力可能会造成您的水冷零件损坏。
- Bitspower 不对使用测漏计造成的任何潜在损坏负责。
- 在安装任何零件时绝对**不要**过度拧紧，除非在说明中另有说明，否则过度拧紧会导致您的零件损坏。
- 建议使用我们的 Bitspower 透明水冷液来获得最佳的冷却效果，同时使用 Bitspower 染料来达成您想要的颜色。我们建议不要使用纯蒸馏水，因为长时间使用可能会导致水垢与藻类的产生。请避免使用任何其他非推荐的水冷液或液体。使用非推荐的水冷液或液体可能会导致异常状况，如硬体涂层剥落、沉积物或残渣积聚导致管路或 O 圈的损坏和变形及水泵的不正常运作。 Bitspower 不因使用非推荐水冷液而出现的任何问题负责。
- 绝对**不要**混用或使用不同种类的金属制成的零件至您的水冷系统中。绝对不要使用铝底的水冷零件与 Bitspower 产品一起使用，会导致您的水冷零件严重损坏和漏水，并使您的保固失效。如果您对使用的零件有任何疑问或问题，请联系我们的客户支援以获得帮助。
- Bitspower 保留更改我们产品设计和解释的权利，恕不另行通知。产品的实际设计和颜色可能与我们的网站上显示的不同。

使用说明 **请按照正确的顺序进行安装**

本产品不包括水箱。

方法 A

步骤 1

安装 M4x10mm 螺丝。

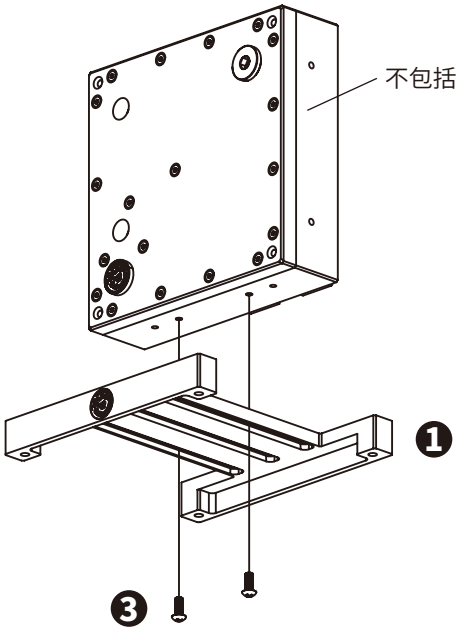

步骤 2

锁紧支架。

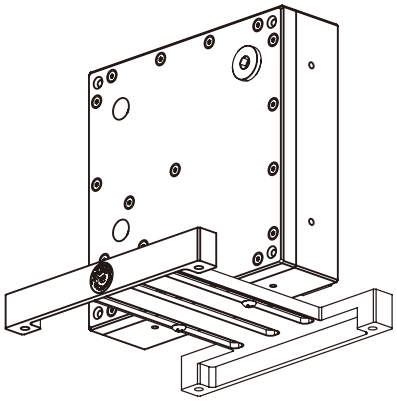

步骤 3

使用 M4x48mm 螺丝将产品与安装支架一起固定在机壳中。

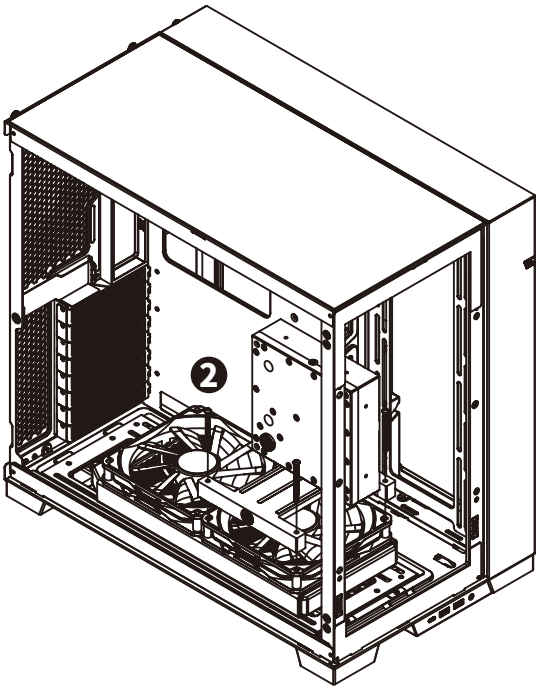

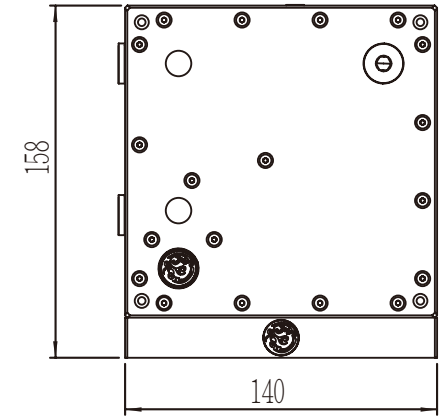

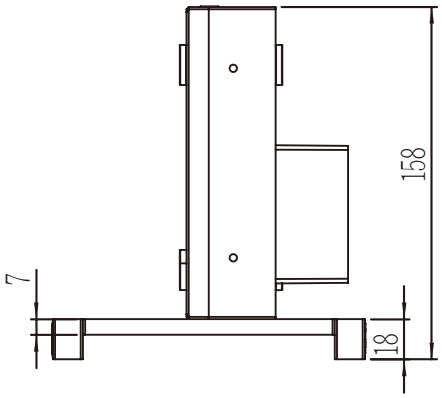

使用说明 **请按照正确的顺序进行安装**

本产品不包括水箱。

方法 A

步骤 1

安装 M4x10mm 螺丝。

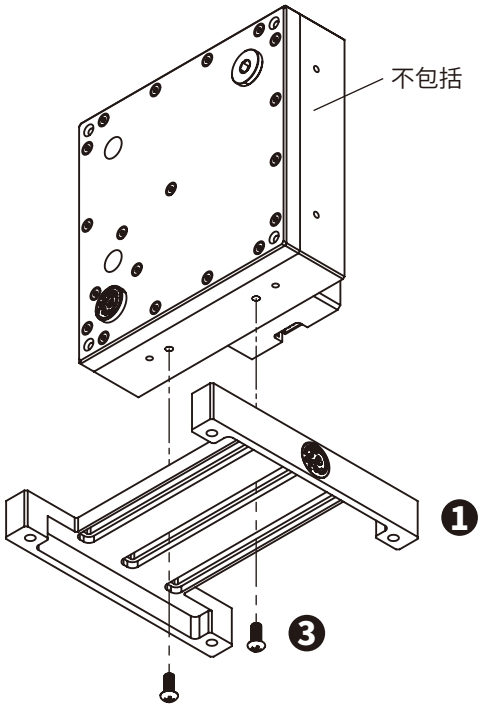

步骤 2

锁紧支架。

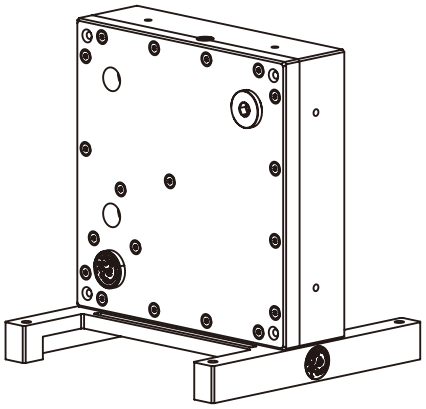

步骤 3
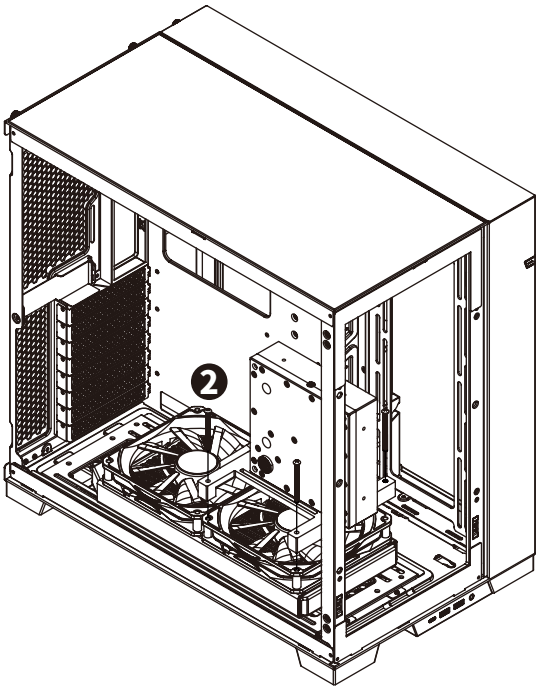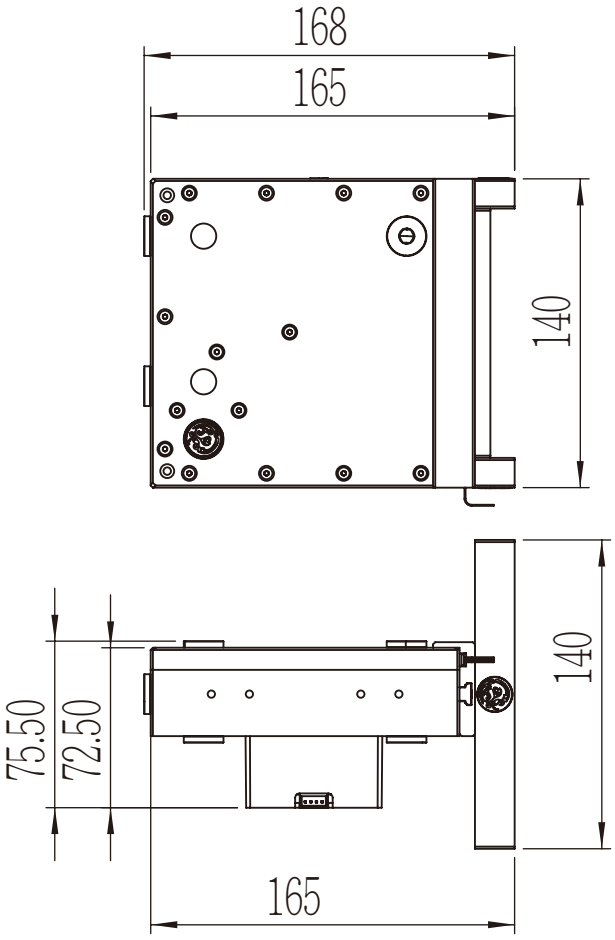
使用 M4x48mm 螺丝将产品与安装支架一起固定在机壳中。