Bitspower®

SC ver.3

BPM-CPUESA

Bitspower CPU Block Summit ES AMD Edition

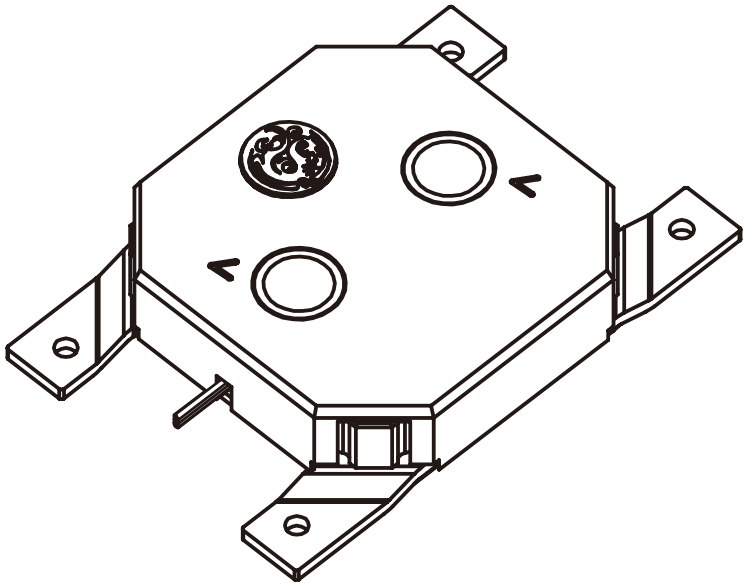

⚠ 注意事项

- 请在安装前仔细阅读并遵循本手册中的安装指南。安装此水冷头需要对您的硬体有一些进阶知识。因此，如果您对安装的步骤感到不了解， 请联系我们的客户支援以获得帮助。
- 我们建议在组装完您的水路系统后使用测漏计测试，例如我们的 Bitspower 数位测漏计，以免在注入水冷液后发生泄漏状况。
- **禁止**在水路有水或水泵运作时使用测漏计。
- 使用测漏计时，压力**不得超过** 0.5 kg/cm^2 或 7.0 PSI。对您的水冷系统施加过高的压力可能会造成您的水冷零件损坏。
- Bitspower 不对使用测漏计造成的任何潜在损坏负责。
- 在安装任何零件时绝对**不要**过度拧紧，除非在说明中另有说明，否则过度拧紧会导致您的零件损坏。
- 建议使用我们的 Bitspower 透明水冷液来获得最佳的冷却效果，同时使用 Bitspower 染料来达成您想要的颜色。我们建议不要使用纯蒸馏水，因为长时间使用可能会导致水垢与藻类的产生。请避免使用任何其他非推荐的水冷液或液体。使用非推荐的水冷液或液体可能会导致异常状况，如硬体涂层剥落、沉积物或残渣积聚导致管路或 O 圈的损坏和变形及水泵的不正常运作。 Bitspower 不因使用非推荐水冷液而出现的任何问题负责。
- 绝对**不要**混用或使用不同种类的金属制成的零件至您的水冷系统中。绝对不要使用铝底的水冷零件与 Bitspower 产品一起使用，会导致您的水冷零件严重损坏和漏水，并使您的保固失效。如果您对使用的零件有任何疑问或问题，请联系我们的客户支援以获得帮助。
- Bitspower 保留更改我们产品设计和解释的权利，恕不另行通知。产品的实际设计和颜色可能与我们的网站上显示的不同。

Bitspower CPU Block Summit ES AMD Edition

配件

❶ CPU 冷头 1 个

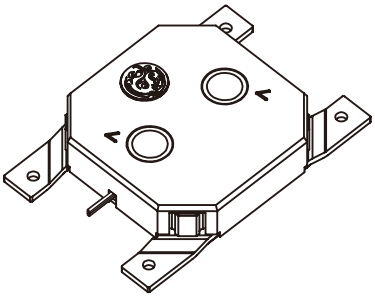

❷ 手转螺杆 + 弹簧 4 个

❸ AMD 螺丝 4 支

❹ BPA-TP1-2.5G 1 支

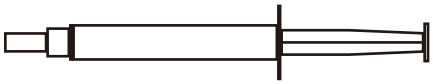

CPU 插槽兼容
AMD AM5/AM4

使用说明 请按照正确的顺序进行安装

在将冷头安装到主机板上之前，请确认没有任何干涉。
如果冷头与主机板上的任何组件干涉，请勿继续操作，并联络我们寻求协助。

步骤 1

请参考原厂安装指南来安装 CPU。

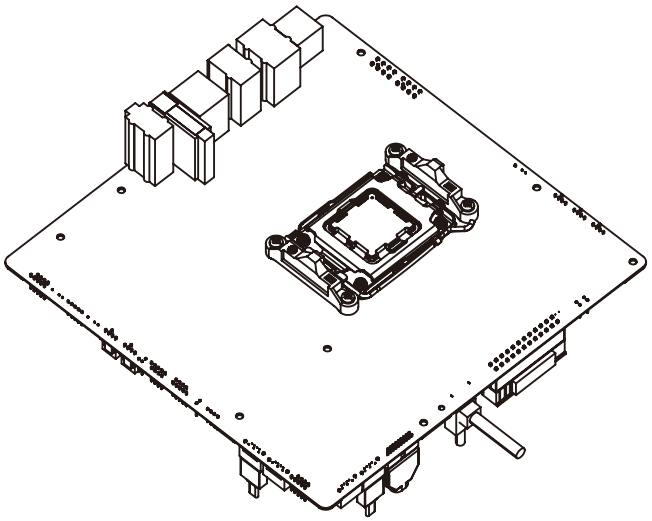

步骤 2

拆除原厂扣具螺丝。

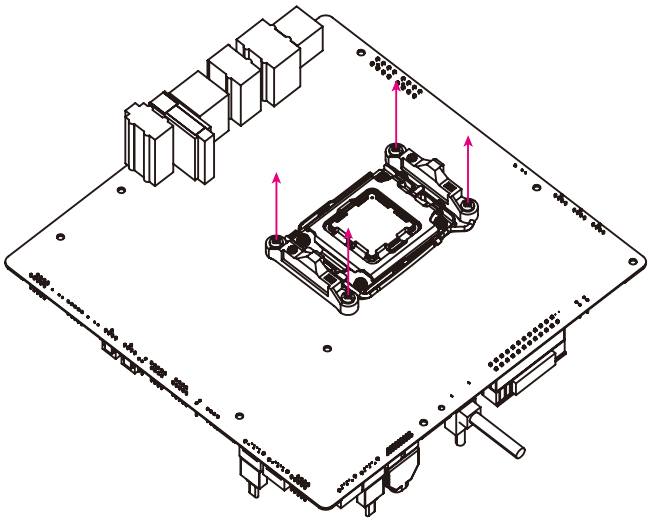

注意：圖示為背插式主機板，與您的實際主機板設計和風格可能會有所不同。

步骤 3

拆除扣具。

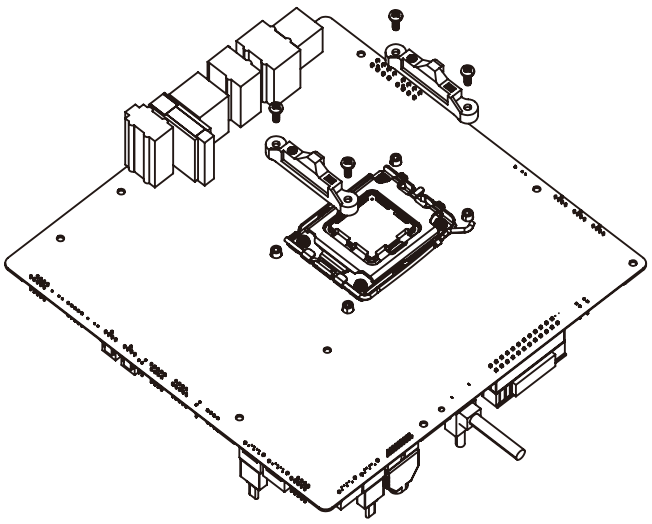

步骤 4

安装 AMD 螺丝。

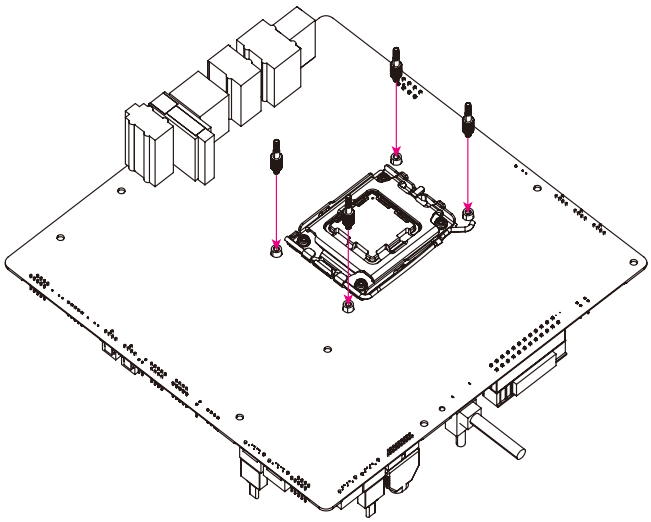

步骤 5

使用适量的导热膏。

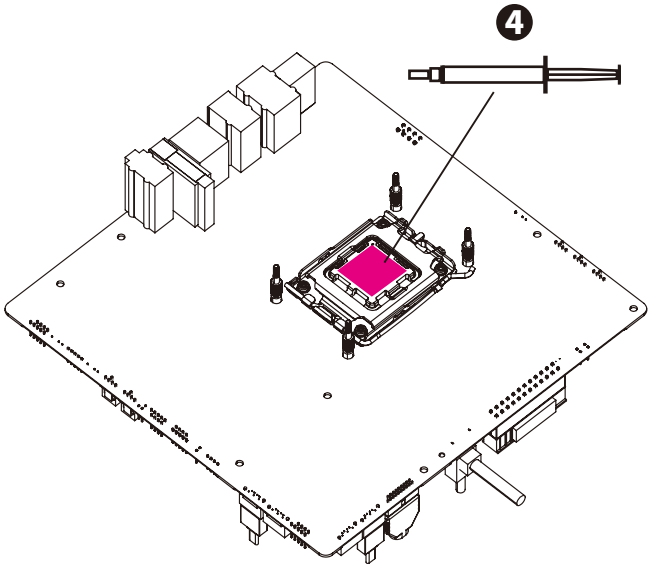

步骤 6

将 CPU 冷头安装至 AMD 螺丝上。

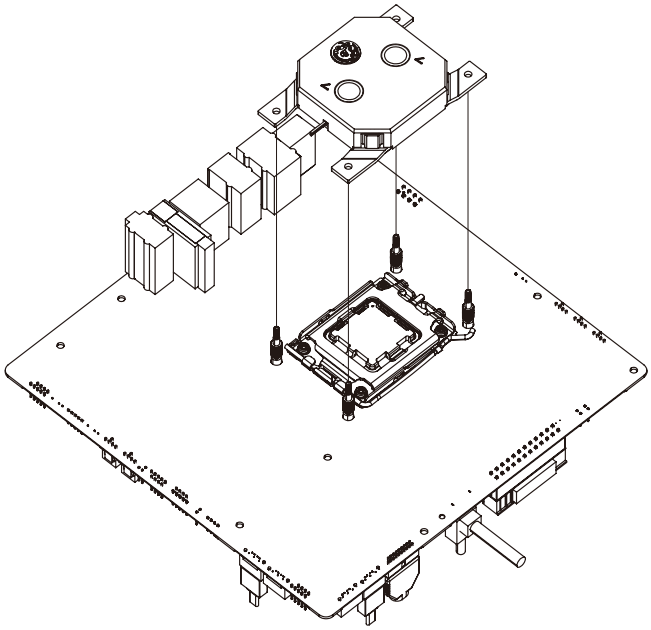

步骤 7

将手转螺丝 + 弹簧锁至 CPU 冷头上。

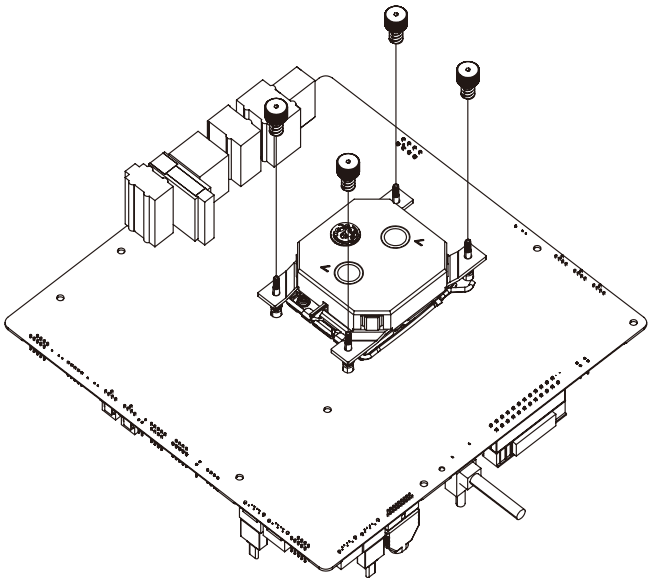

步骤 8

完成安装。

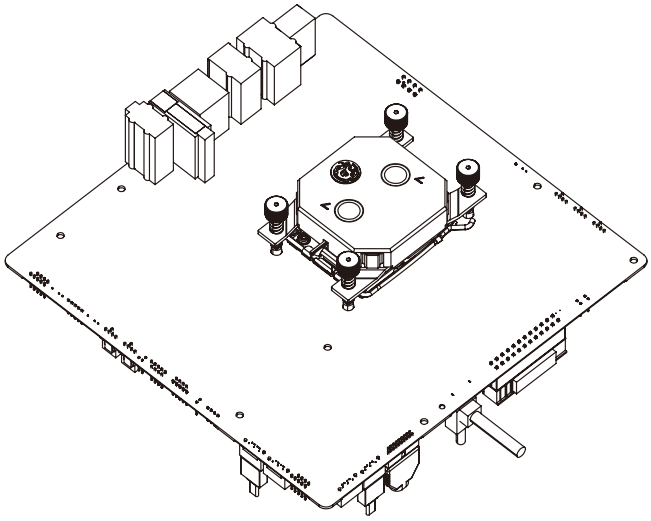

参考 爆炸图

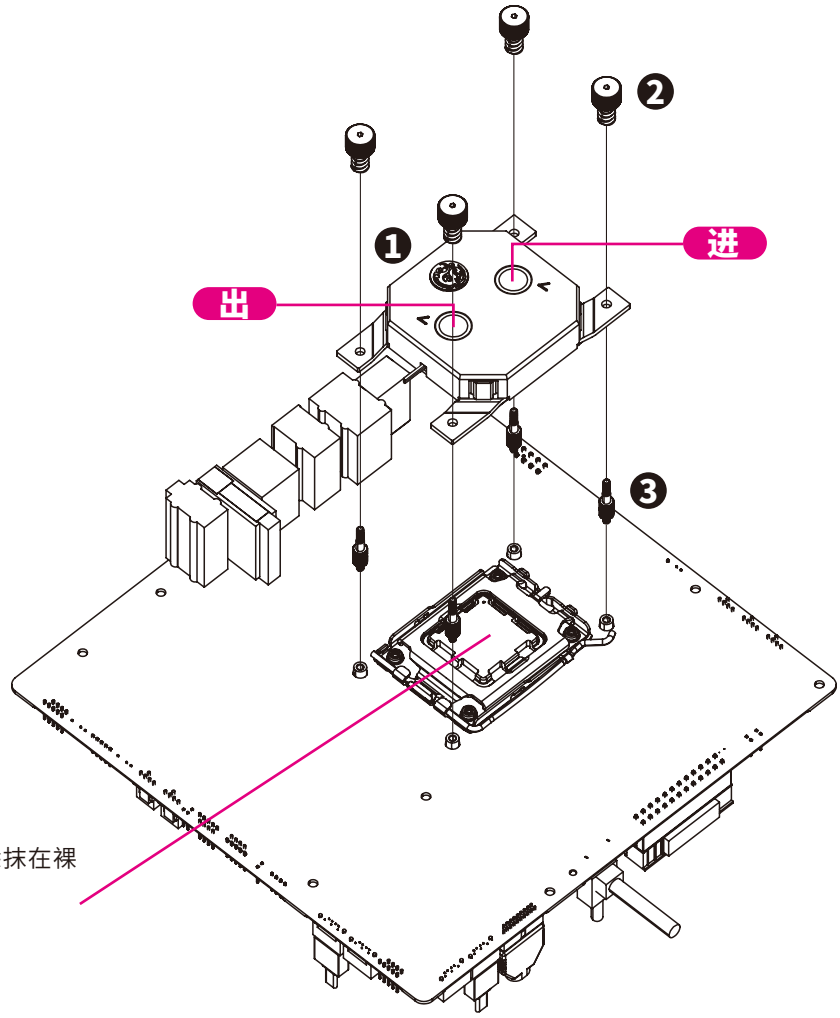

❹

将一层薄薄的导热膏直接涂抹在裸露的芯片上。
请勿涂抹过多。

请依图示安排水流方向，勿随意改变。
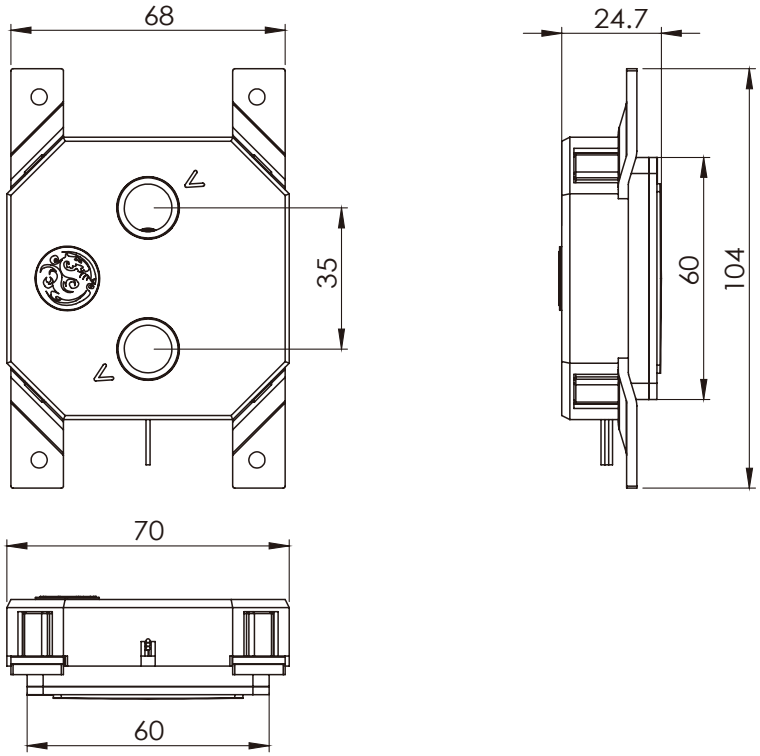
使用说明 尺寸参考