Bitspower®

SC ver.3

# BPM-CPUXCI

## Bitspower CPU Block Summit XC Intel Edition

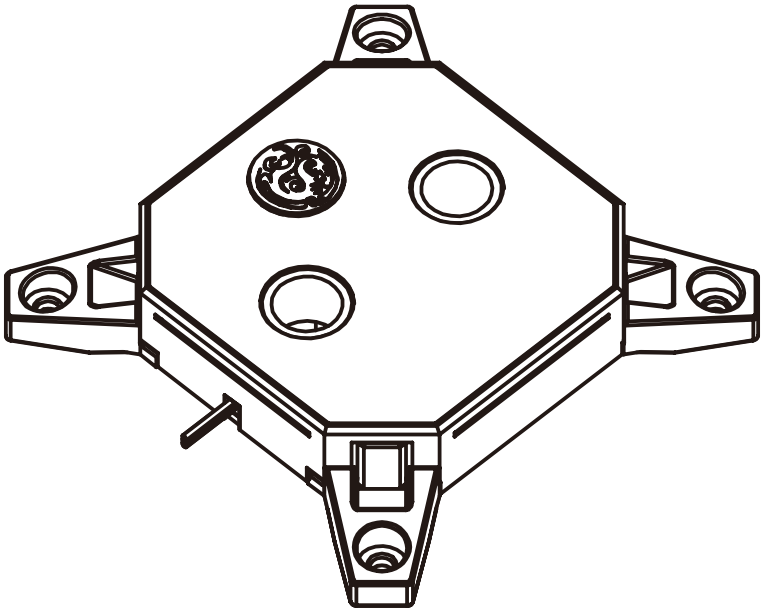

# ⚠ 注意事项

- 请在安装前仔细阅读并遵循本手册中的安装指南。安装此水冷头需要对您的硬体有一些进阶知识。因此，如果您对安装的步骤感到不了解， 请联系我们的客户支援以获得帮助。
- 我们建议在组装完您的水路系统后使用测漏计测试，例如我们的 Bitspower 数位测漏计，以免在注入水冷液后发生泄漏状况。
- **禁止**在水路有水或水泵运作时使用测漏计。
- 使用测漏计时，压力**不得超过** 0.5 kg/cm$^2$ 或 7.0 PSI。对您的水冷系统施加过高的压力可能会造成您的水冷零件损坏。
- Bitspower 不对使用测漏计造成的任何潜在损坏负责。
- 在安装任何零件时绝对**不要**过度拧紧，除非在说明中另有说明，否则过度拧紧会导致您的零件损坏。
- 建议使用我们的 Bitspower 透明水冷液来获得最佳的冷却效果，同时使用 Bitspower 染料来达成您想要的颜色。我们建议不要使用纯蒸馏水，因为长时间使用可能会导致水垢与藻类的产生。请避免使用任何其他非推荐的水冷液或液体。使用非推荐的水冷液或液体可能会导致异常状况，如硬体涂层剥落、沉积物或残渣积聚导致管路或 O 圈的损坏和变形及水泵的不正常运作。 Bitspower 不因使用非推荐水冷液而出现的任何问题负责。
- 绝对**不要**混用或使用不同种类的金属制成的零件至您的水冷系统中。绝对不要使用铝底的水冷零件与 Bitspower 产品一起使用，会导致您的水冷零件严重损坏和漏水，并使您的保固失效。如果您对使用的零件有任何疑问或问题，请联系我们的客户支援以获得帮助。
- Bitspower 保留更改我们产品设计和解释的权利，恕不另行通知。产品的实际设计和颜色可能与我们的网站上显示的不同。

# Bitspower CPU Block Summit XC Intel Edition

## 配件

❶ CPU 冷头 1 个

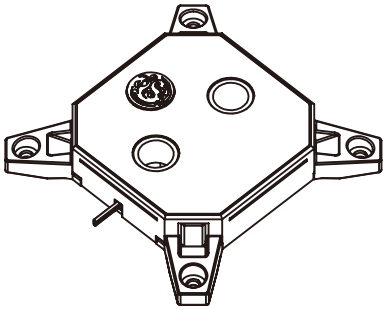

❷ 手转螺杆 + 弹簧 4 个

❸ Intel 1700 螺丝 4 支

❹ 背面支架 1 个

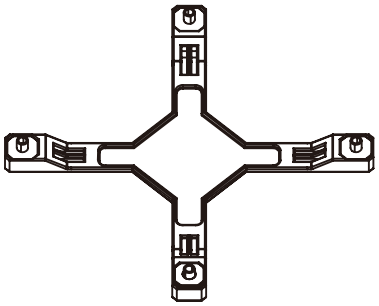

❺ BPA-TP1-2.5G 1 支

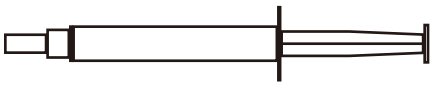

| CPU 插槽兼容 |
| --- |
| Intel LGA 1700 / LGA 1851 |

## 使用说明 请按照正确的顺序进行安装

在将冷头安装到主机板上之前，请确认没有任何干涉。
如果冷头与主机板上的任何组件干涉，请勿继续操作，并联络我们寻求协助。

### 步骤 1

请参考原厂安装指南来安装 CPU。

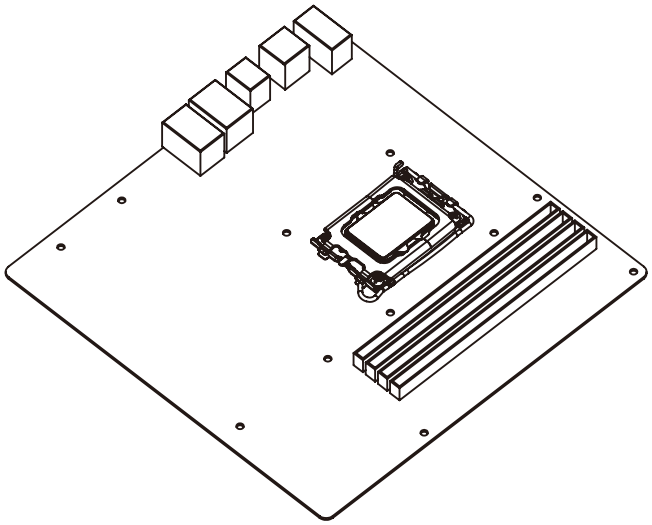

### 步骤 2

安装 Intel 1700 螺丝及背板。

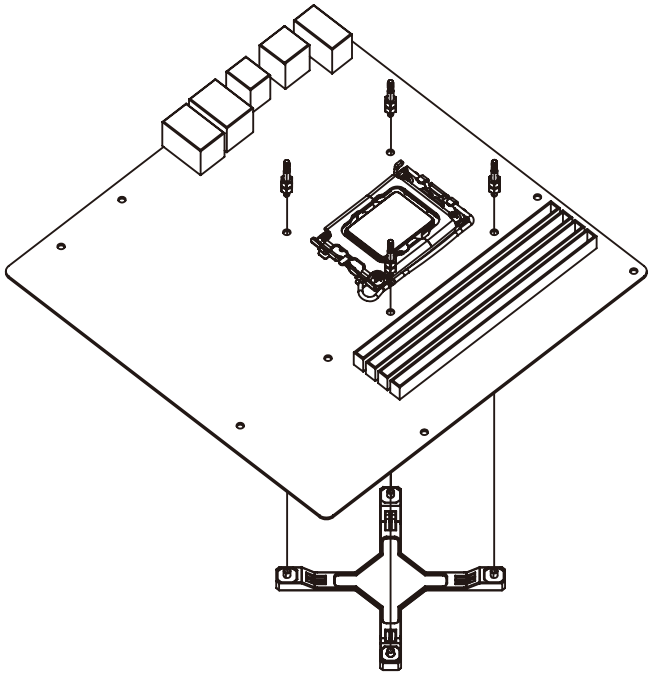

### 步骤 3

使用适量的导热膏。

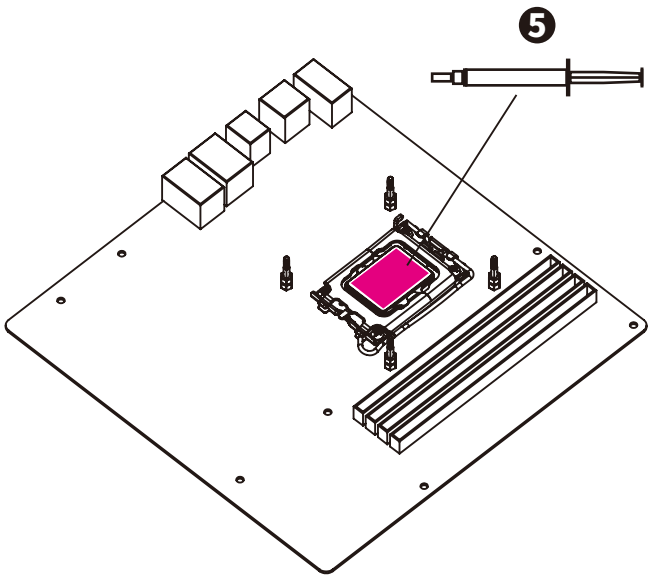


### 步骤 4

将 CPU 冷头安装至 Intel 1700 螺丝上。

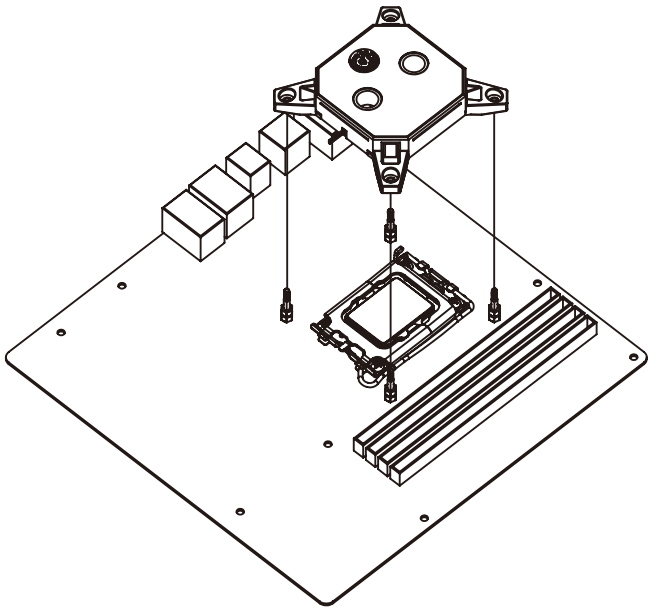

**步骤 5**

将手转螺丝 + 弹簧锁至 CPU 冷头上。

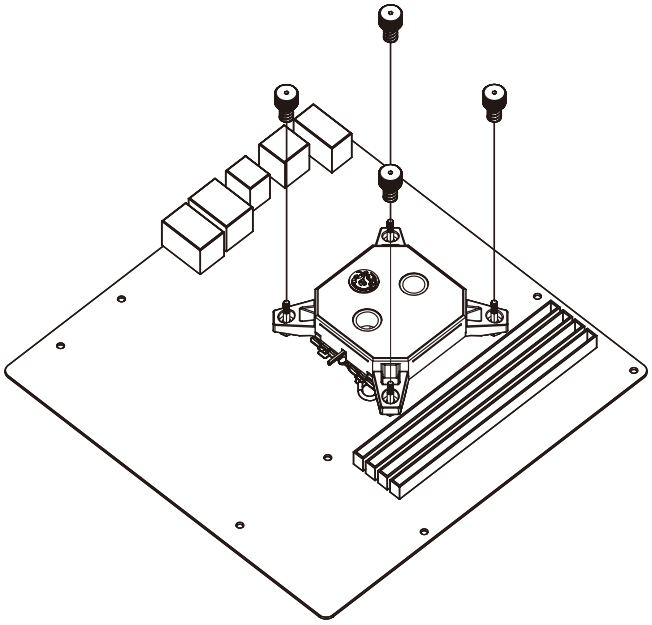

**步骤 6**

完成安装。

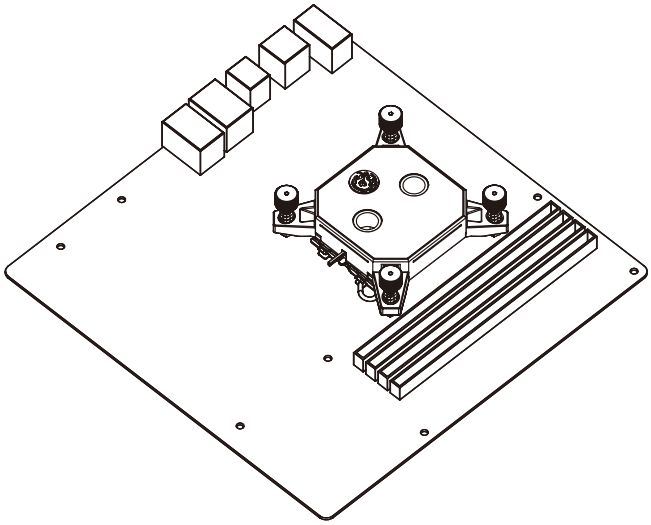

## 参考 爆炸图

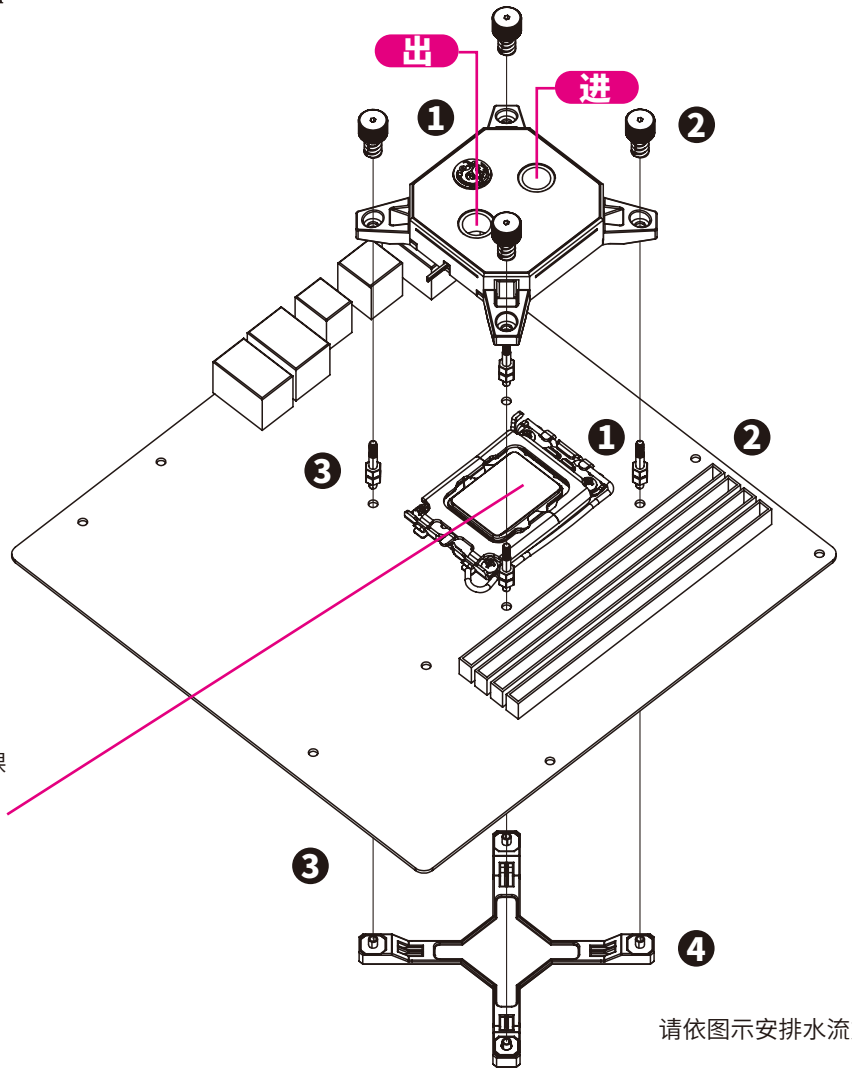


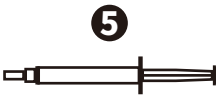


将一层薄薄的导热膏直接涂抹在裸露的芯片上。
请勿涂抹过多。

请依图示安排水流方向，勿随意改变。

## 使用說明 尺寸参考
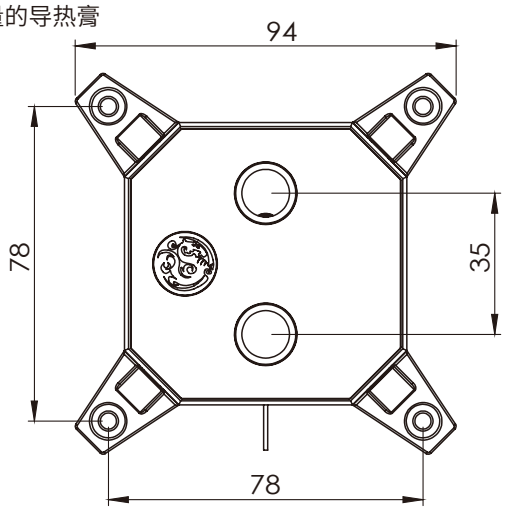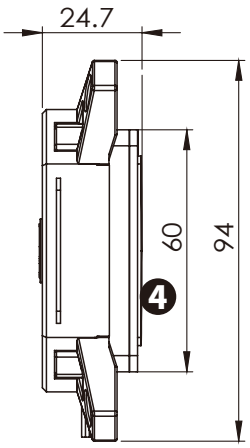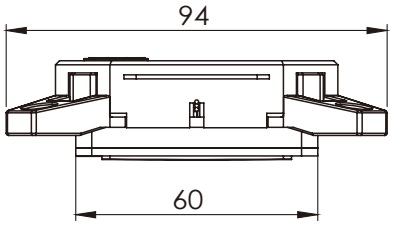
使用适量的导热膏